SV12 JN.00000 PN.000000-00-00
00.00.00 VERSION NO.01

Dyson V15 detect

dyson v15 detect

מדריך למשתמש

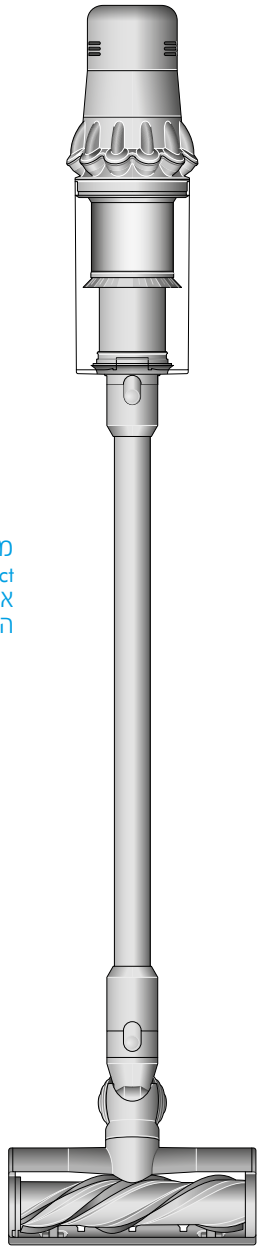

מבט מלמעלה על השואב Dyson V15 detect המציג את מברשת הניקוי, המוט, המכל וגוף המכשיר.

תוכן עניינים

הערכה כוללת
תחילת העבודה
צג ה-LCD
טעינת המכשיר
החלפת הסוללה הנשלפת
טיפול ברצפות
ריקון המכל
ניקוי המכל
פתיחת סתימות
שטיפת המסנן
ניקוי מברשת Laser Slim Fluffy™
פתיחת סתימות במברשת הניקוי
High Torque עם טכנולוגיית anti-tangle
ניקוי האבידרים
סילוק סתימות במברשת
לשאיבת שיער
טיפול בשואב

הערכה כוללת

השואב יגיע עם אחת או עם כמה ממברשות הניקוי האלה.
לא כולן תהיינה כלולות.

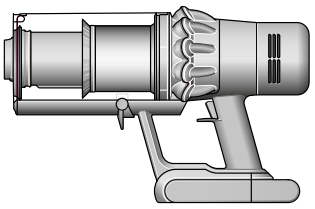

שואב אבק עם סוללה נשלפת

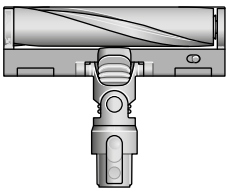

מברשת ניקוי Laser Slim Fluffy™
קרן לייזר מדויקת המגלה אבק מיקרוסקופי על רצפות קשות.

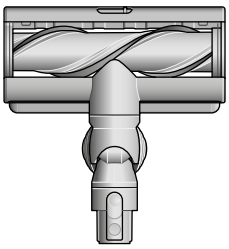

מברשת ניקוי High torque עם טכנולוגיית anti-tangle
טכנולוגיית Dyson DLS™ במברשת הניקוי מתאימה את עוצמת השאיבה בהתאם לסוגי הרצפות. שיניים מפוליקרבונט מונעות הסתבכות שיער סביב הדיפים.

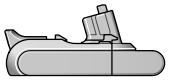

סוללה נשלפת נוספת

מוט

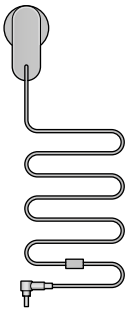

מטען
מטעין את השואב עם או ללא תחנת העגינה.

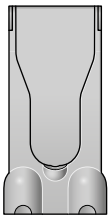

תחנת טעינה ועגינה לקיר
שואב ה-Dyson שלכם מחליק לתוך תחנת העגינה המותקנת על הקיר ומוכן לניקוי הבא.

ייתכן שחלק מהאביזרים לא יהיו כלולים בערכה.

אפשר לקנות אביזרים נוספים באתר www.dyson.co.il.

אביזר דו מצבי
שני אביזרים באביזר אחד - פיה רחבה ומברשת, למעבר מהיר בין מטלות ניקוי והסרת אבק בבית או ברכב.

אביזר לפינות ומסילות
מתוכנן לניקוי מדויק מסביב לפינות ורווחים צרים שהגישה אליהם בעייתית.

צינור מאריך
מוסיף עד 61 ס"מ של גישה גמישה לכל אביזר, לניקוי במקומות הגבוהים או הנמוכים ביותר בבית או ברכב.

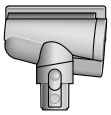

מברשת לשאיבת שיער
מברשת בצורת חרוט המונעת הסתבכות שיער סביב המברשת ושואבת אותו ישירות למיכל האיסוף. ניקוי ממונע עבור ספות ומזרנים.

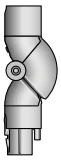

אביזר מפרקי Reach under
מתקפל לגישה נוחה למקומות הנמוכים ביותר. מתוכנן לניקוי מעמיק יותר מתחת לרהיטים באמצעות כוונון הזווית של המוט עד 90°.

אביזר מאיר לפינות ומסילות
עם תאורת LED המאפשר לכם להגיע לחללים חשוכים וצרים ולראות היכן אתם מנקים.

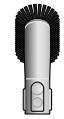

מברשת רכה למשטחים עדינים
מעטפת של דיפי ניילון רכים להסרת אבק של משטחים עדינים.

מברשת בוץ
דיפי ניילון קשיחים מסירים לכלוך שקוע משטיחים מחוספסים, ופנים הרכב.

מתאם למקומות גבוהים
מסתובב למגוון מצבים וזוויות לניקוי קל במקומות גבוהים.

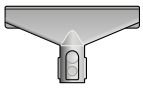

אביזר למזרנים
מסיר אבק, לכלוך ואלרגנים ממזרנים ומריפוד.

תופסן למוט
נתפס על מוט השואב ומשמש לאחסון אביזרים.

תחילת העבודה

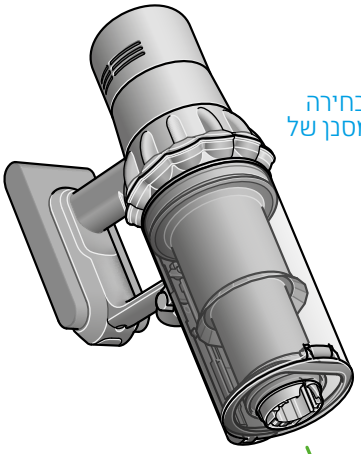

מיקומו של לחצן הבחירה על המסך בקצה המסכן של השואב.

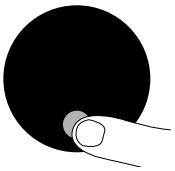

מצבי עוצמה

לשואב שלכם יש שלושה מצבי עוצמה עבור מטלות שונות. עברו בין מצבי העוצמה במהירות בלחיצה בודדת.

המסך מציג את השואב במצב Eco וסוללה מלאה בצבע ירוק, כלומר מצב זה יעניק את חיי הסוללה הארוכים ביותר מתוך שלושת המצבים האפשריים.

מצב Eco

זמן עבודה מקסימלי לניקיון ארוך יותר בכל רחבי הבית.

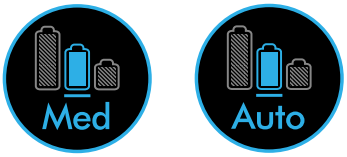

שני מסכים מציגים את הגדרת השואב במצב Auto ובמצב Med וסוללה בצבע כחול המסמלת שבמצבים אלה אורך חיי הסוללה יהיה בינוני.

מצבי Med-1 Auto

האיזון המיטבי בין עוצמה וזמן עבודה. חברו את מברשת הניקוי או המברשת לשאיבת שיער כדי להשתמש מצב Auto. עוצמת השאיבה מתאימה עצמה אוטומטית לכמות האבק.

המסך מציג הגדרה של השואב במצב Boost וסוללה אדומה המצביעה על כך שמצב זה יעניק את חיי הסוללה הקצרים ביותר לעומת המצבים האחרים.

מצב Boost

מיועד לניקוי אינטנסיבי נקודתי של לכלוך עמוק.

תרשים המציג את החיבור בין המוט לגוף השואב, כשלחצן שחרור המוט נמצא בקו ישר עם החלק העליון של גוף השואב.

החץ מצביע לכיוון קצה המוט המחובר למברשת הניקוי.

הדליקו וכבו את הלייזר

הדלקת הלייזר וכיבויו נעשות בעזרת מתג מחליק שנמצא על גבי מברשת הניקוי.

לייזר מקטגוריה 1 - בטוח לשימוש ליד חיות מחמד ובני אדם. יש להימנע ממבט ישיר אל קרן הלייזר.

המסך, בקצה הגוף של השואב, מציג תרשים של לכידת חלקיקי אבק וספירה שלהם.

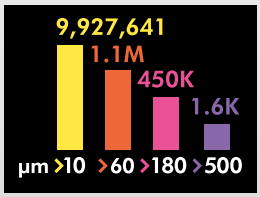

מודד אבק מיקרוסקופי

חיישן piezo סופר ומודד את חלקיקי האבק שנשאבים למכל האיסוף. הצמידו את מברשת הניקוי או המברשת לשאיבת שיער והיעזרו במצב Auto כדי להגביר אוטומטית את עוצמת השאיבה בשעת הצורך.

צג ה-LCD

מסך ה-LCD מציג מידע על ספירת חלקיקים וביצועים, כולל מצב השאיבה שנבחר, זמן העבודה שנותר, תחזוקת המסנן והתראות על סתימות.

תפריט הגדרות
שלטו על הגדרות השואב בעזרת שימוש בלחצן. כדי להיכנס אל תפריט ההגדרות, יש ללחוץ ולהחזיק את הלחצן עד להופעת מסך התפריט. יש ללחוץ כדי לגלול על פני האפשרויות הזמינות.

תרשים ספירת חלקיקים
בחרו הפעלה או כיבוי של מדידת חלקיקי אבק וספירתם. כבו את המדידה והספירה של חלקיקים כדי להפסיק את ההתאמה האוטומטית של עוצמת השאיבה ולכבות את הגרף.

התאמה אוטומטית במעבר בין רצפות קשות ושטיחים תמשיך לפעול כאשר משתמשים במברשת הניקוי High Torque.

כוונון רגישות עוצמת השאיבה הריאקטיבית.
השתמשו בלחצן הבחירה כדי לשנות את מידת הרגישות של ספירת החלקיקים. הדבר ישנה את אופן התגובה האוטומטי של השואב לחלקיקי האבק.

למידע נוסף ולתמיכה מקוונת בשואב האבק:
www.dyson.co.il/support

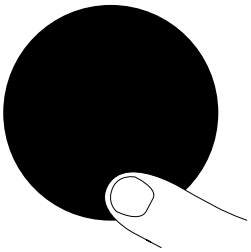

לחיצה על לחצן הבחירה.

שינוי שפה
כדי לשנות את השפה על המסך, יש ללחוץ על הלחצן ולהחזיק עד להופעת רשימת השפות. שחררו את הלחצן.

הקישו על הלחצן וגללו דרך רשימת השפות עד לשפה המועדפת עליכם. יש ללחוץ על הלחצן ולהחזיק עד לסיום הספירה לאחור.

סימון ירוק יופיע על המסך ויצביע על כך שבחירת השפה הושלמה.

לביטול הבחירה, יש לשחרר את הלחצן במהלך הספירה לאחור.

שני מסכים: הראשון מכיל רשימת שפות, והשני, מסך סימון המצביע על כך שהשפה שונתה בהצלחה.

שינוי הגדרות התראה
אפשר לכבות את רטט ההתראה. המנוע לא ירטוט יותר, אבל מידע על זמן העבודה שנותר ימשיך להופיע על גבי מסך ה-LCD כאשר תשומת הלב שלכם תידרש.

כיבוי ההתראות לא יכבה את רטט ההתראה על סתימה. כך ניתן להבטיח שפותחים סתימות ומונעים נזק לשואב.

יש להקיש כדי לגלול על פני תפריט ההגדרות. יש לבחור באפשרות ה'התראות'.

יש לגלול כדי לבחור בין הפעלה לכיבוי. יש להחזיק את הלחצן עד לסיום הספירה לאחור ולהופעת אישור על גבי המסך. לביטול הבחירה, צריך לשחרר את הלחצן במהלך הספירה לאחור.

מסך עם משולש התראה בצבע ענבר להדגמת התראה.

ספירה לאחור של זמן העבודה

כאשר יש צורך להטעין את הסוללה, המכשיר ירטוט שלוש פעמים וסמל של זמן עבודה קצר יופיע על המסך.

כשהסוללה ריקה, סמל אזהרה אדום יופיע על גבי המסך.

כאשר ספירת חלקיקי האבק והתרשים כבויים, זמן פעולה קצר יסומן בצבע ענבר, ומצב Boost יסומן בצבע אדום.

מסך שעליו זמן העבודה שנותר לסוללה המוצג כמספר וכסוללה מלאה למחצה.

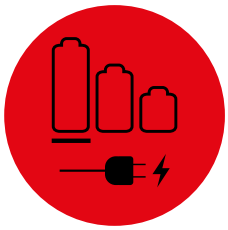

מסך אדום עם סמל של תקע מחובר למקור מתח. הדבר מצביע על כך שהסוללה התרוקנה ויש לטעון אותה.

תקינות הסוללה

לקבלת ביצועים ואורך חיים מיטביים של הסוללה, יש להשתמש במצבי Eco או Auto/Med.

תקינות הסוללה מוצגת על גבי הסוללות המופיעות על המסך.

התראות

ההתראות שאפשר לראות:

מסנן - המסנן לא מחובר כהלכה או דקוק לניקוי.

סתימה- ישנה סתימה בשואב ויש להסירה.

סמל התראה עם כיתוב המבקש טעינה מלאה לפני השימוש הראשון.

סמל התראה עם כיתוב המצביע על סתימה.

סמל התראה עם כיתוב המצביע על מסנן לא מחובר כהלכה.

סמל התראה עם כיתוב המצביע על צורך בניקוי המסנן.

יציאה מתפריט ההגדרות

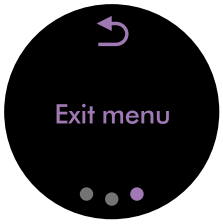

מסך עם כיתוב יציאה מהתפריט, וסמל חזרה אל התפריט.

טעינת המכשיר

חשוב לטעון את השואב החדש במלואו לפני השימוש הראשון במכשיר ולאחר כל ניקוי. זאת משום שהסוללה והאלגוריתם של מערכת הבקרה 'לומדים' במשך הזמן, וטעינה מלאה של השואב עוזרת להם לחשב טוב יותר ולהציג ביתר דיוק את זמן העבודה שנותר.

יש לחבר את המטען לטעינה ישירה או בתחנת העגינה.

נוריות ה-LED הכחולות שמשני צדי הסוללה יהבהבו במהלך הטעינה.

כשהסוללה טעונה במלואה, שתי נוריות ה-LED יאירו במשך 5 שניות.

הסוללה טעונה במלואה כאשר התצוגה מצביעה על 100%.

השואב לא יפעל ולא תתאפשר טעינה שלו כאשר טמפרטורת החדר תהיה מתחת ל-5° צלזיוס. הדבר נועד להגן על המנוע והסוללה.

המטען מחובר אל מקור המתח תוך שימוש בתחנת העגינה.

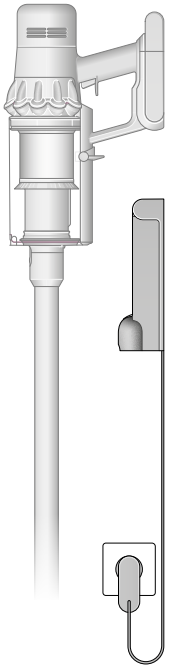

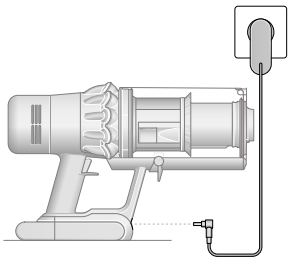

המטען מחובר ישירות אל מקור מתח ואל חלקה הקדמי של הסוללה.

החלפת הסוללה הנשלפת

אם ברשותכם סוללות נשלפות נוספות, אנו ממליצים שתחליפו בין הסוללות כדי לשמור על אחידות הביצועים.

הוצאת הסוללה
יש לדחוף את לחצן שחרור הסוללה שעל הידית ולהחליק את הסוללה אל מחוץ לשואב.

טעינת הסוללה.

התאמה מחדש של הסוללה
יש ליישר את הסוללה בהתאם לידית ולהחליק אותה פנימה.
יש לדחוף בחוזקה עד שהיא נכנסת למקומה בצליל נקישה.

חיצים מצביעים על מיקומו של לחצן שחרור הסוללה ועל הסוללה הנשלפת מהידית כשלוחצים על הלחצן. בהמשך אפשר לראות את הסוללה המוחזרת אל בסיס הידית ונכנסת למקומה בקול נקישה.

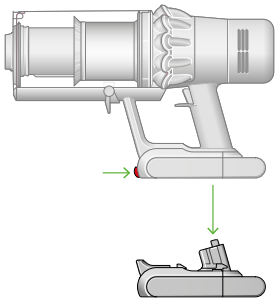

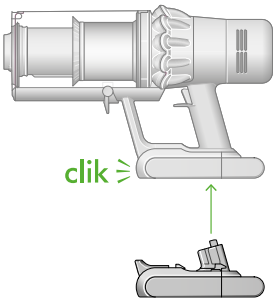

טיפול ברצפות

יש לבדוק שחלקה התחתון של מברשת הניקוי או האבידר נקיים וחופשיים מעצמים שעשויים לגרום לנזק.

לפני שאיבת הרצפות, השטיחים והספות, יש לבדוק מהן המלצות הניקוי של היצרן.

גליל המברשת של המכשיר עלול לפגום סוגי שטיחים ורצפות מסוימים. שערות של שטיחים מסוימים יתקרזלו אם משתמשים בגליל מברשת ממונע בעת השאיבה. אם הדבר קורה, אנחנו ממליצים לשאוב בלי מברשת ממונעת ולהתייעץ עם יצרן הריצוף.

ריקון המכל

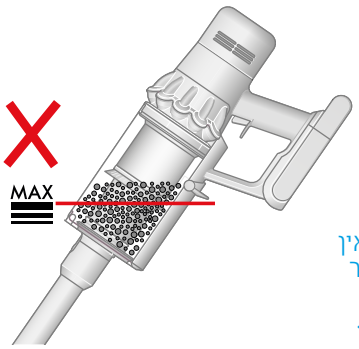

סימון ה-MAX על מכל השואב מצביע על כך שאין למלא אותו בלכלוך מעבר לקו כאשר השואב נמצא בזווית של פעולה רגילה.

יש לרוקן את המכל ברגע שכמות הלכלוך מגיעה לגובה MAX. אין למלא אותו יתר על המידה. שימוש בשואב כשכמות הלכלוך גבוהה מקו ה-MAX עשויה להשפיע על הביצועים ולחייב שטיפה תכופה יותר של המסנן.

מילוי יתר של המכל יכול לגרום לקריאה שגויה בתרשים ספירת החלקיקים.

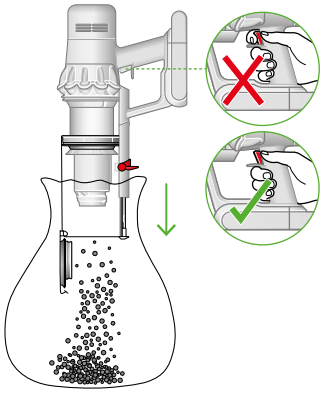

איור של המכל המתרוקן אל תוך שקית, ותמונות המדגימות איך להימנע מלחיצה על ההדק בעת ריקון המכל.

הסרת המוט
יש ללחוץ על לחצן שחרור המוט האדום, שנמצא בראש המוט, ולהרחיק את המוט מהמכל.

ריקון המכל
יש להחזיק את השואב מעל למכל המופנה כלפי מטה.

דחפו בחוזקה את לחצן השחרור האדום. המכל יחליק מטה, ינקה את המעטה תוך כדי ובסיסו של המכל ייפתח.

בסיסו של המכל לא ייפתח אם לחצן השחרור האדום לא יידחף כלפי מטה לכל אורך הדרך.

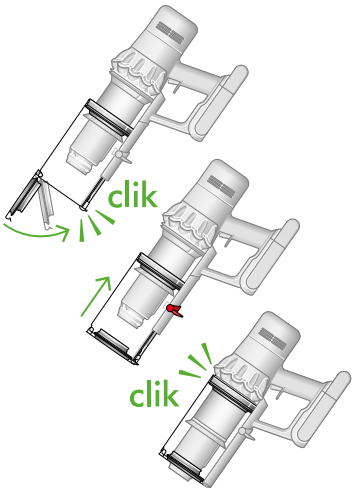

מכסה המכל נסגר בנקישה והמכל נדחף כלפי מעלה עד להישמע קול נקישה המציין שהתחבר למקומו.

צמצום מרבי של מגע עם אבק
כסו את המכל היטב בשקית אטומה לאבק במהלך פעולת הריקון. הוציאו בזהירות את המכל, סגרו היטב את השקית והשליכו אותה.

סגירת המכל
יש לדחוף את בסיס המכל כלפי מעלה עד שהמכל ובסיס המכל מתחברים בקול נקישה.

ניקוי המכל

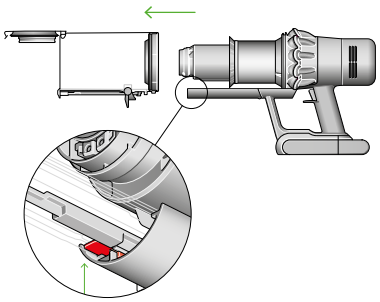

המכל מוסר ומיקום הלחצן לשחרור המכל בחלק התחתון של מסילת המכל.

הסרת המכל
כדי לנקות את המכל יש לרוקן אותו כפי שמוסבר בסעיף 'ריקון המכל'.

יש ללחוץ על הלחצן האדום הממוקם על גבי המסילה של המכל כדי לשחרר את המכל ולהחליק אותו מחוץ למסילה.

את המכל מנקים רק במטלית לחה.

יש לוודא שהמכל והאטמים יבשים לחלוטין לפני שמחדירים אותם למקומם.

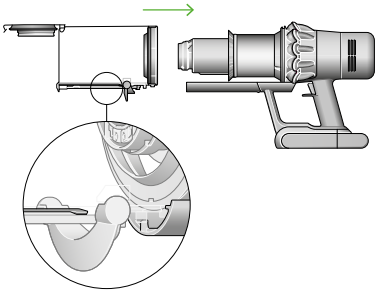

המכל נדחף על גבי המסילה בחזרה למקומו.

החדירו את המכל למקומו
הכניסו את הפס למסילה של המכל.

סגרו את המכל באמצעות דחיפת הבסיס שלו כלפי מעלה עד שהמכל ובסיס המכל מתחברים בקול נקישה.

המכל לא מיועד לרחיצה במדיח כלים והשימוש בחומרי ניקוי, חומרי הברקה או מטהרי אוויר לצורך ניקוי המכל, לא מומלץ מאחר שיכול להיגרם נזק לשואב.

פתיחת סתימות

יש לנתק את השואב מהמטען לפני איתור סתימות. יש להיזהר מנגיעה בהדק ולהיות מודעים לנוכחות של עצמים חדים.

הניחו לשואב להתקרר לפני איתור סתימות.

אין להשתמש בשואב בזמן איתור סתימות, מאחר שהדבר עלול לגרום לפציעה.

אם מערכת השואב מבחינה בסתימה, המנוע ירטוט ואי אפשר יהיה להשתמש בשואב עד לפתיחת הסתימה.

אם מנסים להשתמש בשואב בשעה שהמנוע רוטט, המכשיר יכבה אוטומטית.

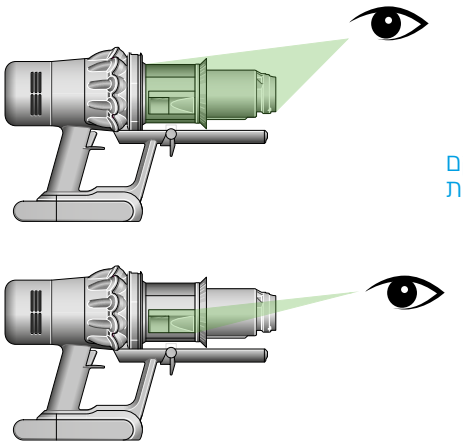

לאחר הסרת המכל, חפשו סתימות ושימו לב בעיקר לפתח כניסת האוויר הממוקם בצדו הימני של השואב מתחת לנקודה שבה המכל מתחבר לגוף השואב.

בדקו את גוף השואב
הסירו את המכל וחפשו סתימות בגוף השואב.

לפני שימוש בשואב ודאו שכל הסתימות נפתחו וכל החלקים הורכבו.

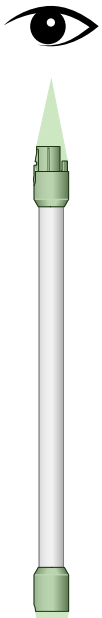

כשהמוט מוסר מהשואב, חפשו סתימות משני צדדיו.

בדקו את המוט ואת מברשת הניקוי
חפשו סתימות במוט.

בדקו את מברשת הניקוי וחפשו סתימות תוך מילוי ההוראות להסרת גליל המברשת כשהדבר נחוץ.

הרכיבו חדרה את השואב
התאימו היטב את כל החלקים לפני שימוש בשואב.

האחריות שלנו לא מכסה פתיחת סתימות.

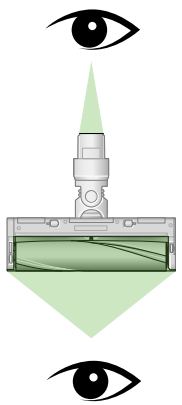

הפעילו את מברשת הניקוי כדי לחפש סתימות בגליל המברשת ובפתח האוויר.

שטיפת המסנן

יש לרחוץ את המסנן לפחות אחת לחודש כדי לשמור על עוצמת שאיבה מרבית.

למידע נוסף ולתמיכה בשואב האבק יש להיכנס לכתובת: www.dyson.co.il/support

חשוב: המסנן חייב להיות יבש במלואו לפני שמחדירים אותו לשואב. שימוש במסנן לח עלול לגרום נזק לשואב.

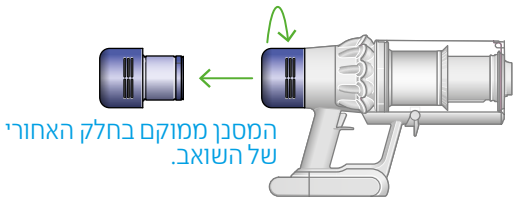

סובבו את המסנן
יש לסובב את המסנן נגד כיוון השעון ולמשוך אותו אל מחוץ לשואב.

טפיחה על המסנן
לפני שטיפתו, טפחו בעדינות על המסנן מעל לפח אשפה כדי להסיר אבק ושאריות.

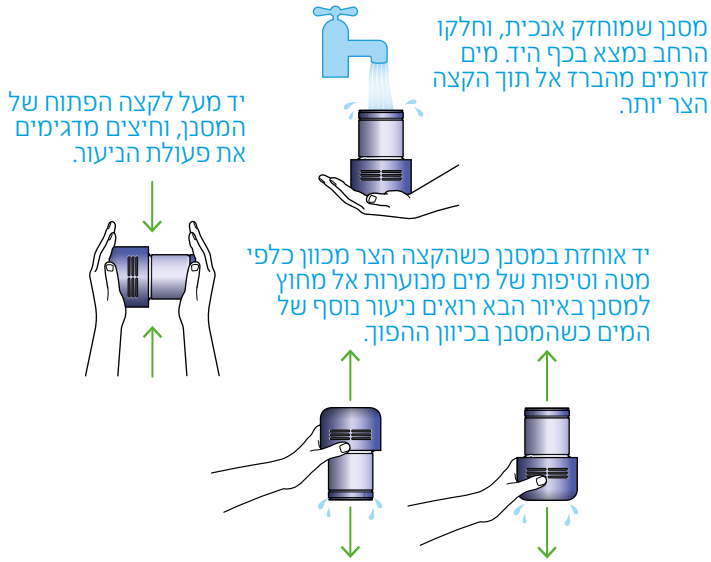

שטפו את המסנן
יש לרחוץ במים זורמים פושרים ולשפשף בעדינות ובעזרת האצבעות את המסנן כדי להסיר לכלוך.

מילוי וניעור
מקמו את היד על קצה אחד של המסנן.

מלאו את המסנן במי ברז פושרים.

מקמו את היד על הקצה הפתוח ונערו בחוזקה את המסנן כדי לשחרר לכלוך ושאריות שנלכדו בו.

ניעור המים החוצה
רוקנו את המסנן ונערו אותו בחוזקה כדי לסלק את המים.

נערו את המסנן בכיוון אנכי וגם בכיוון אופקי.

המשיכו לנער עד להפסקת נזילת מים מתוך המסנן.

ייבוש המסנן
יש להניח למסנן להתייבש לפחות במשך 24 שעות במקום חמים ומאוורר היטב.

אין לייבש אותו במייבש כביסה, במיקרוגל או סמוך ללהבה גלויה.

חשוב: המסנן חייב להיות יבש לגמרי לפני שמחדירים אותו לשואב. שימוש במסנן לח עלול לגרום נזק לשואב.

ניקוי מברשת Laser Slim Fluffy™

מברשת הניקוי Slim Fluffy™ עם גליל מברשת רחיץ. כדי לשמור על ביצועים מיטביים, בדקו ושטפו באופן סדיר את גליל המברשת.

וודאו שהשואב מנותק מהמטען ושאינכם נוגעים בהדק.

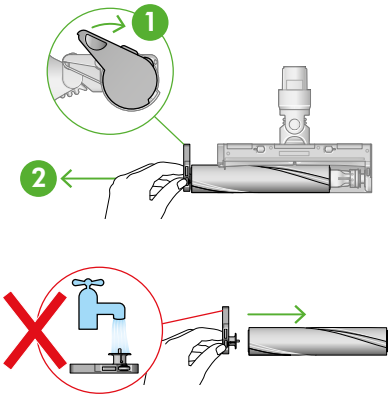

המכסה שבקצה ממוקם בצידה של מברשת הניקוי. דחפו אותו כלפי מעלה ושחררו את גליל המברשת. אין לשטוף את המכסה שבקצה.

הסירו את גליל המברשת
אין להניח חלק כלשהו של השואב במדיח כלים או להשתמש בחומרי ניקוי, חומרי הברקה או מטהרי אוויר.

יש ללחוץ על לחצן השחרור של מברשת הניקוי שנמצא בקצה המוט. העמידו את מברשת הניקוי הפוכה.

הרימו את המכסה שבקצה ומשכו את גליל המברשת מחוץ למברשת הניקוי.

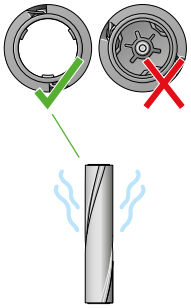

קצה פתוח וקצה סגור של גליל המברשת. עומד במאונך לייבוש כשהקצה הסגור מופנה כלפי מעלה.

רחיצה וייבוש של גליל המברשת
החזיקו את גליל המברשת מתחת למים זורמים ושפשו אותו בעדינות כדי להסיר מוך או לכלוך.

העמידו את גליל המברשת במאונך כמוצג. יש להניח לו להתייבש לחלוטין במשך 24 שעות לפחות.

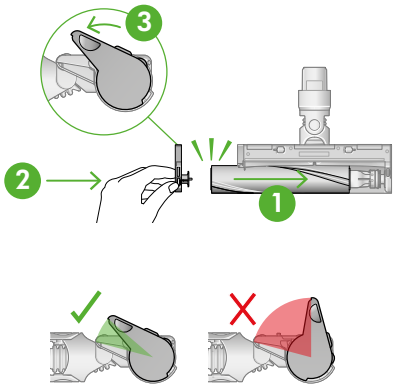

על המכסה בקצה להיות מחובר אל מברשת הניקוי בזווית קטנה מ-90°. כל זווית הגדולה מכך לא תאפשר סגירה של המכסה.

החזרת גליל המברשת
לפני ההחלפה, יש לוודא שגליל המברשת יבש לחלוטין.

חברו את המכסה של הקצה לגליל המברשת.

החליקו את גליל המברשת אל תוך מברשת הניקוי. דחפו את המכסה חזרה מטה למצב סגור.

ניקוי עדשות הלייזר
לשמירה על ביצועים מיטביים, יש לוודא שעדשות הלייזר נקיות. יש לנקות את העדשות רק כאשר מברשת הניקוי לא מחוברת למכשיר.

יש להשתמש במטלית רכה, יבשה נטולת מוך כדי לנגב את העדשות.

פתיחת סתימות במברשת הניקוי High Torque עם טכנולוגיית anti-tangle

מברשת הניקוי High Torque עם טכנולוגיית anti-tangle לא מצוידת בגליל מברשת רחיץ. כדי למטב את הביצועים, חשוב לבדוק באופן סדיר את גליל המברשת ולפתוח סתימות כלשהן.

וודאו שהשואב מנותק מהמטען ושאינכם נוגעים בהדק.

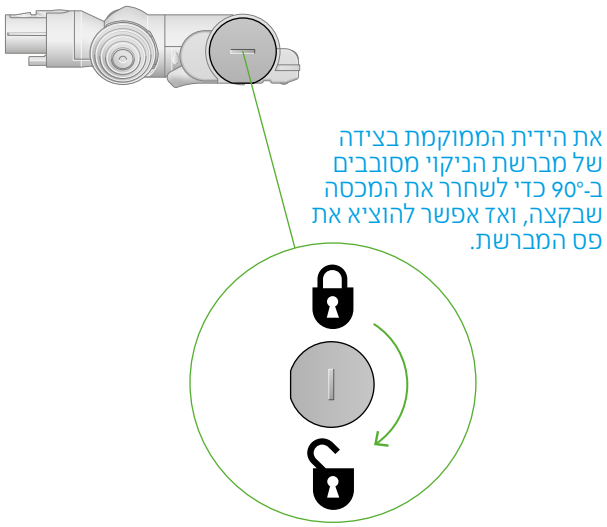

הסירו את גליל המברשת
אין להניח חלק כלשהו של השואב במדיח כלים או להשתמש בחומרי ניקוי, חומרי הברקה או מטהרי אוויר.

יש ללחוץ על לחצן השחרור של מברשת הניקוי שנמצא בקצה המוט. העמידו את מברשת הניקוי הפוכה.

השתמשו במטבע כדי לפתוח את המכסה.

סובבו את המכסה והסירו אותו מגליל המברשת. אין לשטוף את המכסה שבקצה.

החליקו את גליל המברשת אל מחוץ למברשת הניקוי.

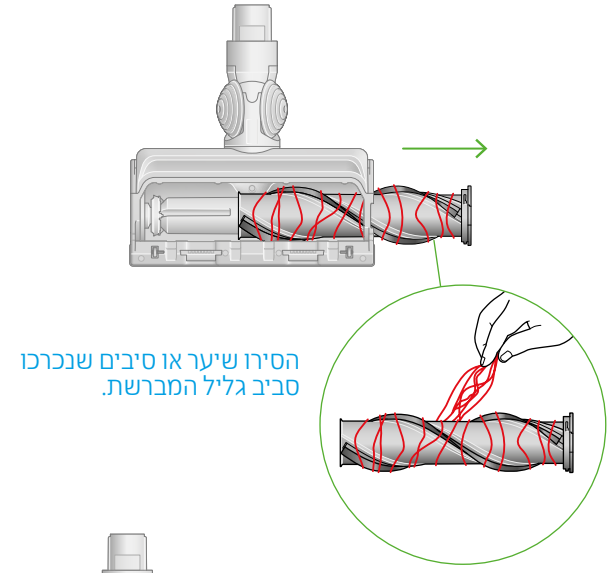

איתור סתימות
נקו שאריות מגליל המברשת.

בדקו בתוך מברשת הניקוי והסירו שאריות או חסימות.

אין לרחוץ את מברשת הניקוי High Torque או את גליל המברשת. נגבו בעזרת מטלית לחה נטולת מוך.

אין להניח חלק כלשהו של השואב במדיח כלים או להשתמש בחומרי ניקוי, חומרי הברקה או מטהרי אוויר.

החזרת גליל המברשת
דחפו את המכסה חזרה על גליל המברשת והחליקו אותו אל תוך מברשת הניקוי.

סובבו את המכסה שבקצה למצב נעילה.

אין לרחוץ את מברשת הניקוי. יש לנגב אותה בלבד בעזרת מטלית לחה ונקייה ממוך.

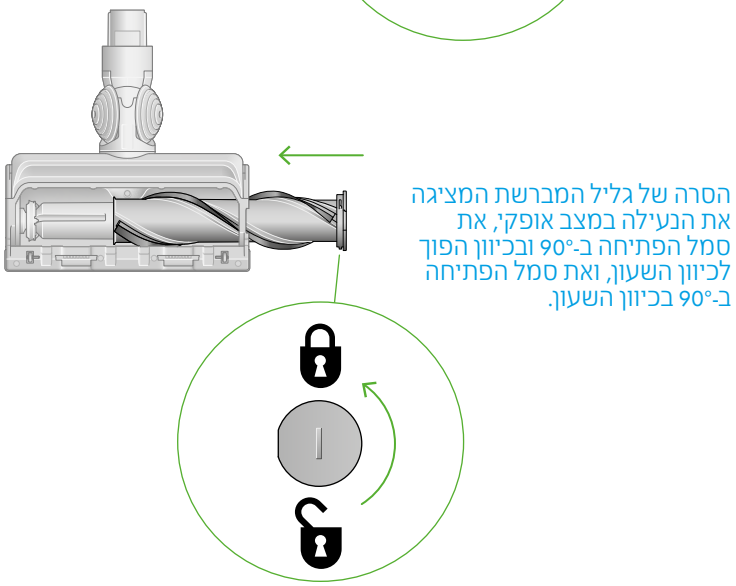

ניקוי האבזרים

אין להניח חלק כלשהו של השואב במדיח כלים או להשתמש בחומרי ניקוי, חומרי הברקה או מטהרי אוויר.

יש לנגב בעזרת מטלית לחה ונטולת מוך מבלי לגעת בקצה המחבר.

יש לוודא שהאבזרים יבשים לחלוטין לפני שמשתמשים בהם.

אבזר דו מצבי

אבזר לפינות ומסילות

צינור מאריך

אבזר מאיר פינות ומסילות

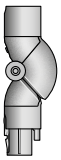

אבזר מפרקי Reach under

מברשת רכה למשטחים עדינים

מברשת בוץ

מתאם למקומות גבוהים

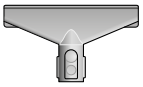

אבזר למזרנים

סילוק סתימות במברשת לשאיבת שיער

האביזר לשאיבת שיער לא מצויד בגליל מברשת רחיץ. כדי למטב את הביצועים, חשוב לבדוק באופן סדיר את גליל המברשת ולפתוח סתימות כלשהן.

וודאו שהשואב מנותק מהמטען ושאינכם נוגעים בהדק.

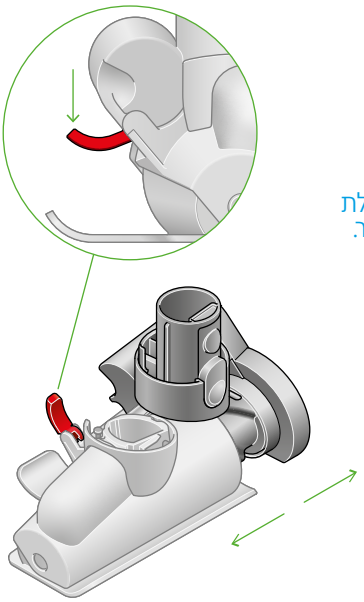

הסירו את המכסה ואת גליל המברשת
הסירו את המברשת לאיסוף שיער מהמוט או מהשואב.

דחפו ופתחו את לוחית הבסיס. דחפו את הידית האדומה כלפי מטה כדי לשחרר את הכיסוי של מברשת הניקוי.

משכו והסירו את המכסה של מברשת הניקוי מהגוף של האביזר.

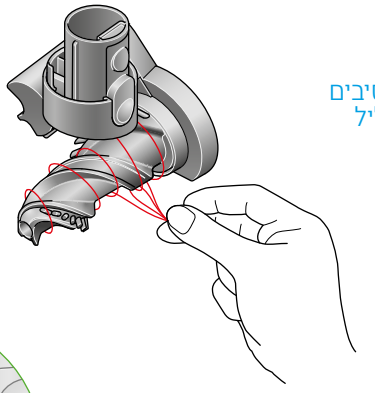

איתור סתימות
משכו בחוזקה את גליל המברשת החוצה כדי להסיר אותו מגוף האביזר.

בדקו ופתחו סתימות בכל שלושת חלקי האביזר לאיסוף שיער.

האביזר לאיסוף שיער אינו ניתן לשטיפה. נגבו בעזרת מטלית לחה נטולת מוך.

אין להניח חלק כלשהו של השואב במדיח כלים או להשתמש בחומרי ניקוי, חומרי הברקה או מטהרי אוויר.

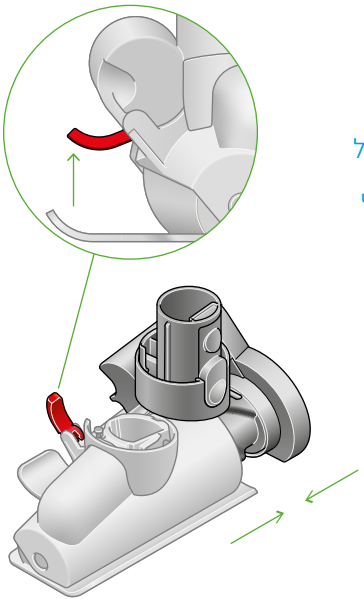

הרכיבו בחזרה את המברשת לשאיבת שיער
הניחו את גליל המברשת במקום ולחצו היטב עד שנשמע קול נקישה שמסמן את הגעתו למקומו הנכון.

וודאו שידית הנעילה האדומה פתוחה. ישרו את מברשת הניקוי עם המסילה שעל גוף המרכזי. דחפו אותה כלפי מטה עד שתגיע למקומה ויישמע קול נקישה.

דחפו את ידית הנעילה האדומה כלפי מעלה עד שתנעל בקול נקישה ודחפו את לוחית הבסיס חזרה למקומה.

טיפול בשואב

לקבלת הביצועים המיטביים של השואב חשוב לנקות אותו באופן סדיר ולבדוק שאין סתימות.

טיפול בשואב

אם השואב מאובק, נגבו אותו בעזרת מטלית לחה נטולת מוך.

חפשו סתימות במברשת הניקוי, באביזרים ובגוף השואב.

רחצו באופן סדיר את המסנן והניחו לו להתייבש באופן מלא, הכנסת מסנן במצב לח או רטוב לשואב עלול לגרום נזק.

אל תשתמשו בחומרי ניקוי או בחומרי הברקה לניקוי השואב.

טפלו היטב בסוללה

לקבלת ביצועים ואורך חיים מיטביים של הסוללה, יש להשתמש במצבי Eco או Auto/Med.

השואב לא יפעל ולא תתאפשר טעינה שלו כאשר טמפרטורת החדר תהיה מתחת ל-5° צלזיוס. הדבר נועד להגן על המנוע והסוללה.

המספרים הסידוריים

תוכלו למצוא את המספרים הסידוריים על גבי השואב, הסוללה והמטען. השתמשו במספר הסידורי כדי לרשום את מוצר שלכם.

למידע נוסף ולתמיכה בשואב האבק יש להיכנס לכתובת:
www.dyson.co.il/support