dyson v11

Operating manual
Руководство по эксплуатации
הוראות הפעלה

Assembly Сборка
הרכבה

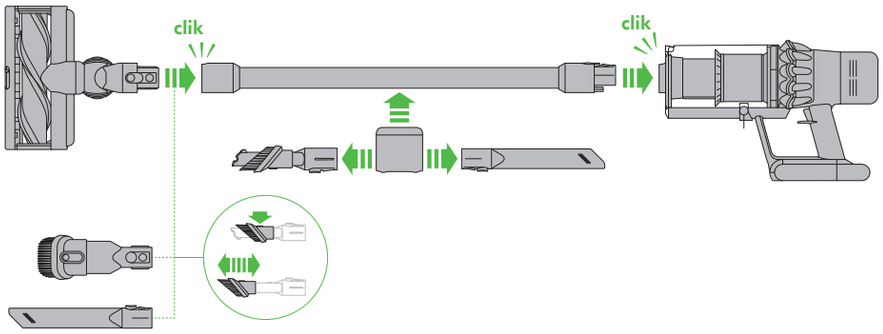

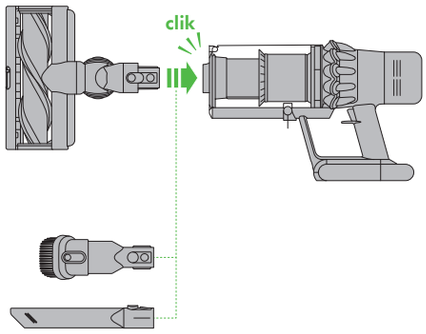

Quick start Краткое руководство
הפעלה מהירה

ניקיון אינטנסיבי עבור לכלוך קשה במיוחד.
למצבים קיצוניים בלבד.

Intensive cleaning for ground-in dirt.

Интенсивная очистка сложных загрязнений.

מצב אוטומטי, המתאים את עוצמת השאיבה לפסולת ולסוג המשטח.
יש לחבר מברשת חובטת ראשית כדי להפעיל מצב אוטומטי, המשנה באופן אוטומטי את העוצמה בין שטיחים לרצפות.

The optimum balance to clean all floors. Attach your High torque cleaner head to activate Auto/Med mode, which automatically adapts power between carpets and hard floors.

Оптимальный баланс для чистки пола любого типа.
Подключите насадку с высоким крутящим моментом для активации авторежима, в котором автоматически осуществляется адаптация мощности между ковровыми и твердыми напольными покрытиями.

זמן הפעלה אופטימאלי, מתאים לניקיונות ארוכים.

Maximum run time, for longer cleans.

Максимальное время работы, дольше чистка.

מצבי שאיבה
למכשיר שלך יש שלושה מצבי עוצמה למשימות שונות. ניתו לשנות מצבי ניקוי במהירות באמצעות לחצן בודד.

Power modes
Your appliance has three power modes for different tasks. Change cleaning modes quickly using a single button.

Режимы работы
Устройство может работать в трех режимах в зависимости от выполняемой задачи.
Режимы быстро переключаются одной кнопкой.

Scan with your phone camera or QR reader to:

Activate your guarantee
2-year free parts and labour

Watch helpful video guides
Get started quickly

Access support
From experts at Dyson

Or visit dyson.co.uk/myV11
Requires Apple iOS 11 or later, a compatible Android device or a QR reader

Requires Apple IOS 11 or later, or Android OS 5.0.

Отсканируйте с помощью камеры телефона или сканера QR-кода:

Активируйте свою гарантию
2-летняя гарантия на бесплатную замену запчастей и бесплатный ремонт

Смотрите полезные видео-руководства
Начните быстро

Поддержка доступа
От экспертов компании Dyson

Посетите веб-сайт
dyson.co.uk/myV11
Требуется устройство с операционной системой Apple iOS 11 или более поздними версиями, Android-совместимое устройство или сканер QR-кодов.

Требуется Apple IOS 11 (или более поздней версии) или Android OS 5.0.

סרוק באמצעות מצלמת הטלפון שלך או באמצעות קורא ברקודים כדי:

להפעיל את האחריות
שנתיים אחריות ושירות בית הלקוח על החלקים והעבודה

לצפות בסרטוני הדרכה שימושיים
התחל בעבודה במהירות

לקבל תמיכה
מהמומחים ב-Dyson

או בכתובת
dyson.co.uk/myV11
נדרשים מערכת הפעלה Apple iOS 11 ואילך, מכשיר Android תואם או קורא ברקודים

נדרשת מערכת הפעלה Apple iOS 11 ואילך או Android OS 5.0.

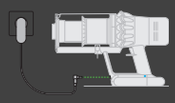

טעינה
לפני שימוש ראשון יש צורך לטעון את המכשיר באופן מלא.

Charging
Your appliance will need to be fully charged before first use.

Зарядка
Перед первым использованием устройство необходимо полностью зарядить.

רשום את המספר הסידורי של המכשיר הסידורי שלך לשימוש עתידי.
Note your serial number for future reference.
Запишите ваш серийный номер на будущее.

איור זה נועד למטרות הדגמה בלבד.
This illustration is for example purposes only.
Данный номер является образцом.

תודה שבחרת לרכוש מכשיר של DYSON

רישום

לאחר רישום האחריות שלך לשנתיים ללא תשלום, האחריות על המכשיר של Dyson שברשותך תכסה את החלקים והעבודה (לא כולל מסננים) למשך שנתיים מתאריך הרכישה, וזאת בכפוף לתנאי האחריות.

אם יש לך שאלות לגבי מכשיר Dyson שברשותך, בקר בכתובת www.dyson.co.il/support לקבלת עזרה מקוונת, סרטוני תמיכה, עצות כלליות ומידע מועיל אודות Dyson.

לחלופין, צור קשר עם מוקד התמיכה של Dyson כשבידך המספר הסידורי ופרטים אודות המקום והמועד בהם רכשת את המכשיר.

תוכל למצוא את המספר הסידורי על-גבי לוחית הדירוג שנמצאת בבסיס המכשיר.

THANK YOU FOR CHOOSING TO BUY A DYSON APPLIANCE

REGISTRATION

After registering your free 2 year guarantee, your Dyson appliance will be covered for parts and labour (excluding filters) for 2 years from the date of purchase, subject to the terms of the guarantee.

If you have any queries regarding your Dyson appliance, visit www.dyson.co.il/support for online help, support videos, general tips and useful information about Dyson.

Alternatively, you can call the Dyson Helpline with your serial number and details of where and when you bought the appliance.

Your serial number can be found on your rating plate which is on the base of the appliance.

БЛАГОДАРИМ ЗА ВЫБОР УСТРОЙСТВА DYSON

РЕГИСТРАЦИЯ

Ваше устройство Dyson находится на гарантийном обслуживании (за исключением фильтров) в течение 2 лет с момента покупки в соответствии с условиями и исключениями, указанными в данном руководстве.

В случае возникновения вопросов по устройству Dyson на веб-сайте www.dyson.co.il/support можно получить онлайн-консультации, справочные видеоматериалы, общие советы и полезную информацию о компании Dyson.

Можно также позвонить в службу поддержки компании Dyson, указав серийный номер устройства, дату и место его приобретения.

Серийный номер изделия находится на табличке с техническими данными на основании устройства.

שתי דרכים פשוטות לרישום שנתיים אחריות חינם

הרשמה באינטרנט
בקר באתר האינטרנט שלנו כדי לבצע הרשמה של האחריות המלאה לחלקים ועבודה.
www.dyson.co.il

הרשמה בטלפון
התקשרו למוקד שירות הלקוחות שלנו.
ימי ראשון עד חמישי 8:30 16:00
ויום שישי 8:30 12:00.
ליצירת קשר: 03 6762924

2 easy ways to register your free 2 year guarantee
2 простых способа зарегистрироваться для получения 2-летней гарантии

REGISTER ONLINE
Visit our website to register your full parts and labour guarantee online.
www.dyson.co.il

REGISTER BY PHONE
Call our dedicated Helpline.
Open Sunday to Thursday 8:30am 4pm & Friday 8:30am 12pm.
IL: 03 6762924

ИНТЕРАКТИВНАЯ РЕГИСТРАЦИЯ
Посетите наш веб сайт для регистрации всех компонентов и получения гарантии на работу в интерактивном режиме.
www.dyson.co.il

РЕГИСТРАЦИЯ ПО ТЕЛЕФОНУ
Позвоните по специальному номеру службы поддержки.
Воскресенье четверг с 8:30 до 16:00; пятница с 8:30 до 12:00.
IL: 03 6762924

הוראות בטיחות חשובות

לפני השימוש במכשיר יש לקרוא את כל ההוראות וסימוני האזהרה שבמדריך זה ועל המכשיר עצמו

בעת שימוש במכשיר חשמלי יש לנקוט תמיד אמצעי זהירות בסיסיים, לרבות אמצעי הזהירות הבאים:

⚠ אזהרה

אזהרות אלה מתייחסות למכשיר, ובמקרים רלוונטיים, לכל הכלים, האביזרים, המטענים או המתאמים החשמליים.

להפחתת הסיכון של שריפה, מכת חשמל ופציעה:

1. ילדים מגיל 8 ומעלה ואנשים בעלי מוגבלויות פיזיות, שכליות, חושיות או אנשים חסרי ניסיון וידע יכולים להשתמש במכשיר זה של Dyson רק תחת השגחתו של מבוגר אחראי או אם קיבלו ממבוגר אחראי הנחיות להפעלת המכשיר באופן בטוח והם מבינים את הסכנות הכרוכות בכך. ילדים ינקו את המכשיר או יבצעו תחזוקת משתמש רק תחת השגחה.
2. אין להרשות שימוש במכשיר כצעצוע. יש לנקוט משנה זהירות בעת השימוש במכשיר בידי ילדים או בסביבתם. יש להשגיח על הילדים כדי לוודא שאינם משחקים במכשיר.
3. יש להשתמש במכשיר אך ורק על פי ההנחיות המופיעות במדריך זה. אין לבצע פעולות תחזוקה פרט לאלו המתוארות במדריך זה, או בהתאם להנחיות מחלקת השירות של Dyson.
4. מתאים לסביבות יבשות בלבד. אין להשתמש במכשיר בחוץ או על משטחים רטובים.
5. אין לגעת באף חלק של המטען או של המכשיר בידיים רטובות.
6. אין להשתמש במטען או בכבל שניזוקו.
7. אם המכשיר אינו פועל כשורה, קיבל מכה חזקה, נפל, ניזוק, הושאר בחוץ או נפל למים, אין להשתמש בו ויש ליצור קשר עם מוקד התמיכה והשירות של Dyson.
8. צרו קשר עם מוקד התמיכה והשירות של Dyson כאשר יש צורך בטיפול או בתיקון. אסור לפרק את המכשיר מכיוון שהרכבה לא נכונה עלולה לגרום להתחשמלות או לשריפה.
9. אין למתוח את כבל המטען או להפעיל עליו לחץ, יש להרחיק את הכבל ממשטחים חמים, אין לסגור דלת על הכבל או לסובב אותו סביב קצוות חדים או פינות, יש לסדר את הכבל ולהרחיק אותו מאזורים צפופים כדי למנוע דריכה עליו או נפילה בגללו. אין לדרוך על הכבל.
10. אין להשתמש במכשיר לשאיבה של מים.
11. אין להשתמש בשואב האבק לשאיבה של נוזלים דליקים או מתלקחים, כגון דלק, או להשתמש בו במקומות שיש בהם חשש לנוכחות של נוזלים כאלה או של אדים שלהם.
12. אין לשאוב עצמים בוערים או כאלה המעלים עשן, כגון סיגריות, גפרורים או אפר חם.
13. יש להרחיק שיער, בגדים רופפים, אצבעות וכל חלק גוף אחר מהפתחים ומהחלקים הנעים, כגון פס המברשת הממונע. אין לכוון את הצינור הגמיש, מוט השאיבה או הכלים לכיוון העיניים או האוזניים ואין לשים אותם בפה.
14. אין להכניס כל עצם שהוא לתוך פתחי השואב. אין להשתמש במכשיר כאשר אחד מהפתחים שלו חסום; יש להסיר אבק, מוך, שערות וכל דבר אחר העלול להגביל את זרימת האוויר.
15. יש להשתמש רק באביזרים ובחלקי חילוף שעליהם המליצה חברת Dyson.
16. אין להשתמש במכשיר ללא המיכל השקוף והמסנן.
17. יש לנתק ממקור הזרם כאשר המכשיר אינו בשימוש במשך תקופה ממושכת ולפני פעולת תחזוקה או מתן שירות.
18. יש לנקוט משנה זהירות בעת ניקוי המדרגות.
19. כדי למנוע הפעלה לא מקוונת, הרחק את ידיך ואצבעותיך מהדק ההפעלה עד שתהיה מוכן להתחיל בשאיבה, במיוחד בעת הרמת המכשיר או נשיאתו. הרמת המכשיר כאשר האצבעות מונחות על הדק ההפעלה עלולה להוביל לתאונות.
20. אין להרכיב, להטעין או להשתמש במכשיר בחוץ, בחדר אמבטיה או בגבולות של שלושה מטרים ממקור מים. אין להתשמש על גבי משטחים רטובים ואין לחשוף ללחות, גשם או שלג.
21. יש להשתמש במטען Dyson שהמק"ט שלו הוא 217160 בלבד לטעינת מכשיר Dyson זה. השתמש רק בסוללות שלDyson: סוגי סוללות אחרים עשויים להתפוצץ ולגרום לפציעה ולנזק.
22. בעת הסרה או החלפה של פס מברשת ממונעת, היזהר שלא למשוך את הדק ההפעלה עד שכיסוי המברשת יורכב מחדש.

23. אין להשתמש באריזת הסוללה או במכשיר אם הם ניזוקו או שנעשה בהם שינוי. סוללות שניזוקו או שנעשה בהם שינוי עשויות להציג התנהגות שאינה צפויה שעלולה לגרום לשריפה, לפיצוץ או לסיכון לפציעה. אין לחשוף את אריזת הסוללות או את המכשיר לשריפה או לטמפרטורות גבוהות. חשיפה לשריפה או לטמפרטורות מעל 60°C (140°F) עלולה לגרום לפיצוץ.

24. הסוללה היא יחידה אטומה לגמרי, ובתנאי שימוש רגילים אינה מציבה כל סיכון בטיחותי. במקרה לא סביר שבו יש נזילה מתוך הסוללה, אין לגעת בנוזל מכיוון שהוא עשוי לגרום לגירוי או לכוויות, ויש להקפיד על אמצעי הזהירות הבאים:

- מגע עם העור – עלול לגרום לגירוי. יש לשטוף היטב במים ובסבון.
- שאיפה – עלולה לגרום לגירוי מערכת הנשימה. יש לנשום אוויר צח ולפנות לקבלת טיפול רפואי.
- מגע עם העיניים – עלול לגרום לגירוי. יש לשטוף את העיניים מייד במים באופן יסודי למשך 15 דקות לפחות. יש לפנות לקבלת טיפול רפואי.
- השלכה לאשפה – בעת הטיפול בסוללה יש לעטות כפפות, ויש להשליכה לאשפה מייד על פי התקנות המקומיות.

25. יש לפעול לפי כל הוראות הטעינה ואין להטעין את אריזת הסוללות או את המכשיר בטמפרטורות שאינן בטווח הטמפרטורות שצוין בהוראות. טעינה בצורה לא נאותה או בטמפרטורות שמחוץ לטווח שצוין עשויה לגרום לנזק לסוללה ולהגדיל את הסיכון לשריפה. כדי להבטיח חיי סוללה מקסימליים, Dyson ממליצה על הפעולות הבאות:

- יש לאחסן את המכשיר בטמפרטורת החדר, כאשר הוא לא בשימוש טווח מומלץ: 18°C (64°F) עד 28°C (82°F).
- טווח טמפרטורת הסביבה עבור הפעלה וטעינה צריך להיות 10°C (50°F) עד 30°C (86°F).

26. אזהרה בנוגע לשריפה – אין להניח מוצר זה על-גבי תנור או כל משטח חם אחר או בקרבתם ואין לשרוף אותו גם אם הוא ניזוק באופן חמור. הסוללה עלולה לעלות באש או להתפוצץ.

27. אזהרת שריפה – אין להכניס שום מוצר מפיץ ריח או מבשם לתוך המסננים של מכשיר זה. הכימיקלים במוצרים אלה דליקים ועלולים לגרום למכשיר לעלות באש.

יש לקרוא ולשמור את ההוראות האלו

מכשיר זה של Dyson מיועד לשימוש ביתי בלבד.

אין להניח את המכשיר על גז או כיריים, או בקירבתם.

אין לשים את ידייך ליד המברשת כאשר המכשיר בפעולה.

אין להשתמש במכשיר לשאיבת חפצים בוערים מכל סוג.

אין להשתמש במכשיר לשאיבת מים או כל נוזל אחר.

אין למקם את המכשיר סמוך למקורות חימום.

אין להשתמש במכשיר ליד להבה גלויה.

20. Do not install, charge or use this appliance outdoors, in a bathroom or within 3 metres (10 feet) of a pool. Do not use on wet surfaces and do not expose to moisture, rain or snow.

21. Use only the Dyson charger Part Number 217160 for charging this Dyson appliance. Use only Dyson batteries: other types of batteries may explode, causing injury to persons and damage.

22. When removing or replacing a motorised brush bar, be careful not to pull the 'ON' trigger until the cleaner head has been reassembled.

23. Do not use a battery pack or appliance that is damaged or modified. Damaged or modified batteries may exhibit unpredictable behaviour resulting in fire, explosion or risk of injury. Do not expose battery pack or appliance to fire or excessive temperatures. Exposure to fire or temperatures above 60°C (140°F) may cause explosion.

24. The battery is a sealed unit and under normal circumstances poses no safety concerns. In the unlikely event that liquid leaks from the battery, do not touch the liquid as it may cause irritation or burns, and observe the following precautions:

- Skin contact – can cause irritation. Wash with soap and water.
- Inhalation – can cause respiratory irritation. Expose to fresh air and seek medical advice.
- Eye contact – can cause irritation. Immediately flush eyes thoroughly with water for at least 15 minutes. Seek medical attention.
- Disposal – wear gloves to handle the battery and dispose of immediately, following local ordinances or regulations.

25. Follow all charging instructions and do not charge the battery pack or the appliance outside of the temperature range specified in the instructions. Charging improperly or at a temperature outside of the specified range may damage the battery and increase the risk of fire. To ensure maximum battery life, Dyson recommends the following:

- When not in use the appliance should be stored at room temperature. Recommended range: 18°C (64°F) to 28°C (82°F).
- The ambient temperature range for operation and charging should be 10°C (50°F) to 30°C (86°F).

26. FIRE WARNING – Do not place this product on or near a cooker or any other hot surface and do not incinerate this appliance even if it is severely damaged. The battery might catch fire or explode.

27. FIRE WARNING – Do not apply any fragrance or scented product to the filter(s) of this appliance. The chemicals in such products are known to be flammable and can cause the appliance to catch fire.

READ AND SAVE THESE INSTRUCTIONS

THIS DYSON APPLIANCE IS INTENDED FOR HOUSEHOLD USE ONLY

Do not use near naked flames.

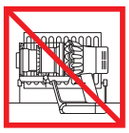
Do not store near heat sources.

Do not pick up water or liquids.

Do not pick up burning objects.

Do not put hands near the brush bar when the appliance is in use.

Do not place on or near the cooker.

IMPORTANT SAFETY INSTRUCTIONS

BEFORE USING THIS APPLIANCE READ ALL INSTRUCTIONS AND CAUTIONARY MARKINGS IN THIS MANUAL AND ON THE APPLIANCE

When using an electrical appliance, basic precautions should always be followed, including the following:

⚠ WARNING

These warnings apply to the appliance, and also where applicable, to all tools, accessories, chargers or mains adaptors.

TO REDUCE THE RISK OF FIRE, ELECTRIC SHOCK, OR INJURY:

1. This Dyson appliance can be used by children aged from 8 years and above and persons with reduced physical, sensory or reasoning capabilities, or lack of experience and knowledge, only if they have been given supervision or instruction by a responsible person concerning use of the appliance in a safe way and understand the hazards involved. Cleaning and user maintenance shall not be made by children without supervision.
2. Do not allow to be used as a toy. Close attention is necessary when used by or near children. Children should be supervised to ensure that they do not play with the appliance.
3. Use only as described in this Dyson Operating Manual. Do not carry out any maintenance other than that shown in this manual, or advised by the Dyson Helpline.
4. Suitable for dry locations ONLY. Do not use outdoors or on wet surfaces.
5. Do not handle any part of the charger or appliance with wet hands.
6. Do not use with a damaged charger or cable.
7. If the appliance is not working as it should, if it has received a sharp blow, if it has been dropped, damaged, left outdoors, or dropped into water, do not use and contact the Dyson Helpline.
8. Contact the Dyson Helpline when a service or repair is required. Do not disassemble the appliance as incorrect reassembly may result in an electric shock or fire.
9. Do not stretch the cable or place the cable under strain. Keep the cable away from heated surfaces. Do not close a door on the cable, or pull the cable around sharp edges or corners. Arrange the cable away from traffic areas and where it will not be stepped on or tripped over. Do not run over the cable.
10. Do not use to pick up water.
11. Do not use to pick up flammable or combustible liquids, such as petrol, or use in areas where they or their vapours may be present.
12. Do not pick up anything that is burning or smoking, such as cigarettes, matches, or hot ashes.
13. Keep hair, loose clothing, fingers, and all parts of the body away from openings and moving parts, such as the brush bar. Do not point the hose, wand or tools at your eyes or ears or put them in your mouth.
14. Do not put any object into openings. Do not use with any openings blocked; keep free of dust, lint, hair, and anything that may reduce airflow.
15. Use only Dyson recommended accessories and replacement parts.
16. Do not use without the clear bin and filter in place.
17. Unplug the charger when not in use for extended periods.
18. Use extra care when cleaning on stairs.
19. To prevent unintentional starting, be careful to keep your hands and fingers away from the 'ON' trigger until you are ready to begin vacuuming, especially when picking up or carrying the appliance. Carrying the appliance with your finger on the 'ON' trigger invites accidents.

устройства, например в щетку. Не направляйте шланг, трубку и насадки устройства в глаза или уши и не берите их в рот.

14. Не вставляйте какие-либо предметы в отверстия. Не используйте устройство, если его отверстия заблокированы; следите за тем, чтобы пыль, мусор, волосы и пр. не мешали свободному прохождению воздушного потока.

15. Используйте только рекомендуемые Dyson аксессуары и запчасти.

16. Не используйте устройство, если не установлен прозрачный контейнер или фильтр.

17. Отсоединяйте сетевой кабель от розетки при длительных перерывах в использовании, а также перед техобслуживанием или текущим уходом.

18. Будьте крайне аккуратны при уборке лестниц.

19. Во избежание случайного включения будьте осторожны и не подносите руки и пальцы к курку включения, пока не будете готовы начать уборку, особенно когда вы берете или переносите устройство. Если переносить устройство, удерживая палец на курке включения, может произойти несчастный случай.

20. Данное устройство нельзя устанавливать, заряжать и использовать вне помещения, в ванной комнате или в пределах 3 метров от бассейна. Не используйте его на влажных поверхностях и не подвергайте воздействию сырости, дождя или снега.

21. Для зарядки данного устройства Dyson используйте только зарядное устройство Dyson с номером 217160. Используйте только аккумуляторы Dyson: аккумуляторы других типов могут взорваться, нанеся травмы и материальный ущерб.

22. При снятии или замене электрощетки будьте осторожны, чтобы не нажать на курок включения, пока не установите насадку.

23. Не используйте аккумулятор или устройство в случае повреждения или модификации. Использование поврежденных или модифицированных аккумуляторов может привести к непредсказуемому результату и стать причиной пожара, взрыва или нанесения травмы. Не подвергайте аккумулятор или устройство воздействию огня или высоких температур. Под воздействием огня или при температуре выше 60 °C возможен взрыв.

24. Аккумулятор является герметичным устройством и в нормальных условиях не представляет опасности. Вероятность утечки электролита из аккумулятора крайне мала, но если это случилось, не трогайте электролит, поскольку он может вызвать раздражение или ожоги, и соблюдайте следующие меры предосторожности:

- При контакте с кожей возможно раздражение. Промойте пораженный участок водой с мылом.
- Вдыхание электролита может привести к раздражению верхних дыхательных путей. Выйдите на свежий воздух и обратитесь за медицинской помощью.
- При попадании в глаза возможно раздражение. Немедленно тщательно промойте глаза водой в течение как минимум 15 минут. Обратитесь за медицинской помощью.
- Утилизация: при обращении с аккумулятором надевайте перчатки, а затем немедленно утилизируйте их в соответствии с местными правилами и нормами.

25. Следуйте всем инструкциям по зарядке устройства, представленным в данном руководстве, и не пытайтесь осуществлять зарядку устройства, находящегося вне рабочего диапазона температур, указанного в данном руководстве. Неправильная зарядка устройства и зарядка, проводящаяся вовне рабочего диапазона температур, могут привести к повреждению аккумулятора и повысить риск его возгорания. Для продления срока службы аккумулятора компания Dyson рекомендует следующее:

- Когда устройство не используется, храните его при комнатной температуре. Рекомендованный диапазон: от 18°C (64°F) до 28°C (82°F).
- Диапазон температур окружающей среды во время работы и зарядки должен составлять от 10°C (50°F) до 30°C (86°F).

26. ПРЕДУПРЕЖДЕНИЕ О ПОЖАРООПАСНОСТИ. Не размещайте данное изделие на плите или рядом с

ВАЖНЫЕ ИНСТРУКЦИИ ПО ТЕХНИКЕ

БЕЗОПАСНОСТИ

ПЕРЕД ИСПОЛЬЗОВАНИЕМ УСТРОЙСТВА ПРОЧИТАЙТЕ ВСЕ ИНСТРУКЦИИ И ПРЕДУПРЕЖДЕНИЯ В ДАННОМ РУКОВОДСТВЕ И НА УСТРОЙСТВЕ

При пользовании электроприбором необходимо всегда соблюдать основные меры предосторожности, включая те, что приведены ниже:

⚠ ПРЕДУПРЕЖДЕНИЕ

Эти предупреждения относятся к устройству, а также к любым съемным приспособлениям, принадлежностям, зарядным устройствам и адаптерам питания в случаях, где они применимы.

ВО ИЗБЕЖАНИЕ РИСКА ВОЗГОРАНИЯ, ПОРАЖЕНИЯ ЭЛЕКТРИЧЕСКИМ ТОКОМ ИЛИ ПОЛУЧЕНИЯ ТРАВМЫ:

1. Дети в возрасте от 8 лет, лица с ограниченными физическими, сенсорными или умственными возможностями, а также лица, не имеющие достаточного опыта и знаний, могут использовать это устройство Dyson только в присутствии человека, отвечающего за их безопасность, или после получения от ответственного лица инструкций по безопасному использованию устройства при условии понимания существующих рисков. Очистка и осуществляемое пользователем обслуживание устройства не должны выполняться детьми без присмотра.
2. Данное устройство не является игрушкой. Будьте очень бдительны, используя устройство рядом с детьми. Эксплуатация устройства детьми возможна только под постоянным присмотром взрослых. Не разрешайте детям играть с устройством.
3. Не выполняйте работы по обслуживанию, кроме указанных в данном руководстве или рекомендованных службой поддержки компании Dyson.
4. Предназначено для использования ТОЛЬКО в сухих местах. Не используйте вне помещений или на влажных поверхностях.
5. Не касайтесь каких-либо деталей устройства или зарядного устройства влажными руками.
6. Не используйте устройство с поврежденным зарядным устройством или кабелем.
7. Если устройство не работает как следует, если оно подверглось резкому удару, упало на поверхность или в воду, было повреждено или оставлено вне помещения, не используйте его. Обратитесь в службу поддержки Dyson.
8. При необходимости проведения обслуживания или ремонта обратитесь в службу поддержки компании Dyson. Не разбирайте устройство самостоятельно. Неправильная повторная сборка может стать причиной пожара или поражения электрическим током.
9. Не растягивайте и не натягивайте кабель слишком сильно. Держите кабель вдали от горячих поверхностей. Не защемляйте кабель дверями, не наматывайте его вокруг острых краев или углов. Не располагайте кабель на проходе и в местах, где на него можно наступить или об него можно споткнуться. Не пережимайте шнур.
10. Не используйте данное устройство для уборки жидкостей.
11. Не пользуйтесь устройством для сбора легковоспламеняющихся или взрывоопасных жидкостей, таких как бензин, и не пользуйтесь устройством в местах, где могут находиться такие жидкости или их пары.
12. Не используйте устройство для сбора горящего или тлеющего мусора, такого как сигареты, спички или горячий пепел.
13. Следите, чтобы волосы, края одежды, пальцы и другие части тела не попадали в отверстия или подвижные детали

плитой или с любыми другими горячими поверхностями и не сжигайте данное устройство даже в том случае, если оно сильно повреждено. Аккумулятор может вспыхнуть или взорваться.

27. ПРЕДУПРЕЖДЕНИЕ О ПОЖАРООПАСНОСТИ. Не применяйте к фильтрам данного устройства какие-либо ароматизирующие или парфюмерные продукты. Химические вещества в таких продуктах являются легковоспламеняющимися и могут привести к возгоранию устройства.

ПРОЧИТАЙТЕ И СОХРАНИТЕ ДАННЫЕ ИНСТРУКЦИИ

ДАННОЕ УСТРОЙСТВО ПРЕДНАЗНАЧЕНО ТОЛЬКО ДЛЯ БЫТОВОГО ПОЛЬЗОВАНИЯ

Не используйте вблизи открытого огня.

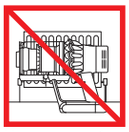
Не храните вблизи источников тепла.

Не используйте для уборки воды или жидкостей.

Не используйте для уборки горящих предметов.

Не кладите руки возле щетки при использовании.

Не размещайте на плите или рядом с плитой.

Display
Дисплей

תצוגה

Low battery
Низкий уровень заряда аккумулятора

עוצמת סוללה נמוכה

המסך יתריע כשעוצמת הסוללה תהיה נמוכה.
The screen will alert you when your battery is getting low.
На экране отображается предупреждение, когда уровень заряда аккумулятора становится низким.

התראה סופית תוצג כאשר הסוללה ריקה וזקוקה לטעינה.

A final alert is shown when your battery is empty and needs to be charged.

Последнее предупреждение отображается, когда аккумулятор разряжен и его требуется зарядить.

Alerts
Предупреждения

התראות

המסך יתריע כאשר נדרשת תשומת לבך למכשיר. פעל על-פי ההוראות במסך כדי לשמור על רמת הביצועים של המכשיר.
The screen will alert you when your appliance needs your attention. Follow the instructions on screen to maintain performance.
На экране отображаются предупреждения, когда устройство требует вашего внимания. Для поддержания эффективности работы следуйте инструкциям, выводимым на экран.

Language selection
Выбор языка

בחירת שפה

לחץ לחיצה ממושכת על לחצן הבחירה למשך 5 עד 10 שניות כדי להציג את רשימת השפות.
Press and hold the selection button for 5 to 10 seconds to view the language list.
Нажмите и удерживайте кнопку выбора от 5 до 10 секунд для просмотра списка языков.

לחץ על לחצן הבחירה כדי לגלול בין השפות. לחיצה קצרה (למשך 2 עד 4 שניות) על כפתור הבחירה תבחר את השפה.
Press the selection button to scroll through the languages. A short (between 2 and 4 seconds) hold press on the selection button selects a language.
Нажимайте кнопку выбора для прокрутки языков. Нажмите и кратковременно удерживайте кнопку выбора (от 2 до 4 секунд), чтобы выбрать язык.

כדי לאשר את השפה, לחץ על לחצן הבחירה. לחיצה קצרה על לחצן הבחירה תאשר את הבחירה.
To confirm the language press the selection button to scroll to the tick, then a short hold press on the selection button will confirm your selection.
Для подтверждения выбора языка нажмите кнопку выбора, чтобы перейти к галочке, а затем нажмите и кратковременно удерживайте кнопку выбора, чтобы подтвердить выбор.

Selection button
Кнопка выбора

לחצן בחירה

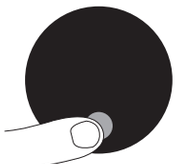

באפשרותך לשלוט על ההגדרות במכשיר באמצעות לחצן הבחירה.
You can control the settings on your appliance using the selection button.
Настройки устройства можно изменять с помощью кнопки выбора.

Battery health
Состояние аккумулятора

תקינות הסוללה

שימוש מתמשך או רגיל במצב ECO או במצב אוטומטי/בינוני עוזר למקסם את זמן הניקיון ולמנוע חימום יתר, ושומר על עמידות הסוללה ועל חיי הסוללה לאורך זמן.
Continued or regular use of Eco or Auto/Med mode helps to maximise cleaning time and prevents over-heating, preserving battery durability and life.
При постоянном или преимущественном использовании режимов «Eco» (Эко) и «Auto/Med» (Авто/Средний) устройство работает в течение максимального времени и не перегревается, что положительно влияет на срок службы аккумулятора.

Emptying the clear bin
Опустошение прозрачного контейнера

ריקון המיכל השקוף

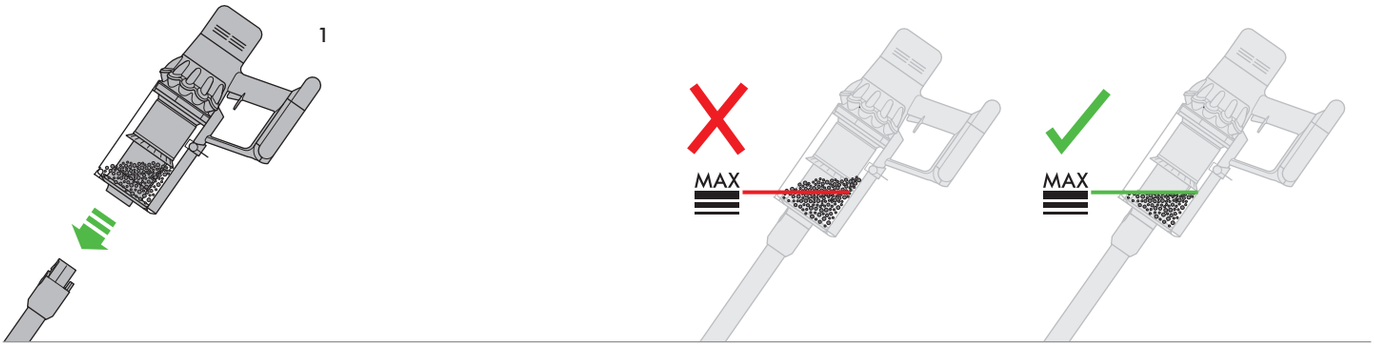

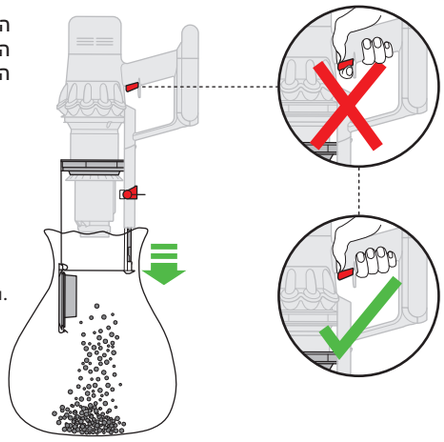

היזהר לא למשוך את הדק ההפעלה בזמן שהמיכל השקוף פתוח לריקון.
Be careful not to pull the 'ON' trigger while the clear bin is open for emptying.
Будьте осторожны, чтобы не нажать на курок включения, пока прозрачный контейнер открыт для опустошения.

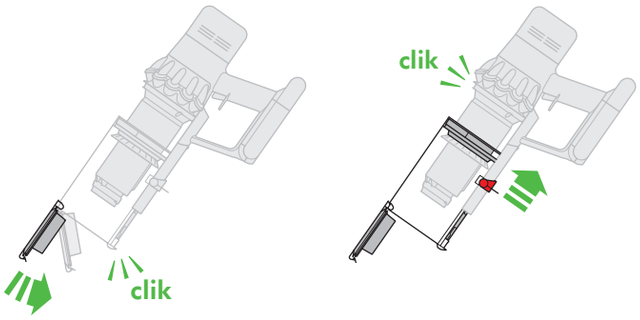

סגור את המיכל השקוף על-ידי דחיפת בסיס המיכל כלפי מעלה עד שהמיכל השקוף ובסיס המיכל נעלים במקומם.
Close the clear bin by pushing the bin base upwards until the clear bin and bin base click into place.
Закройте прозрачный контейнер, продвинув основание прозрачного контейнера вверх до щелчка.

Charging
Зарядка

טעינה

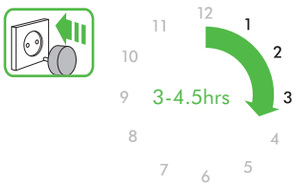

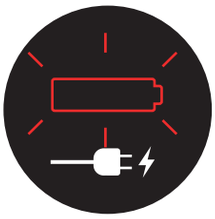

הסוללה ריקה וזקוקה לטעינה.
Battery empty and needs charging.
Аккумулятор разряжен, требуется зарядка.

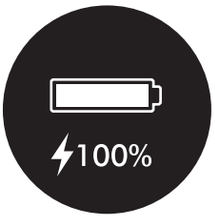

הסוללה טעונה במלואה כאשר מוצג 100% הטענה.
Battery is charged when display shows battery at 100%.
Аккумулятор заряжен, когда на дисплее указан уровень заряда 100 %.

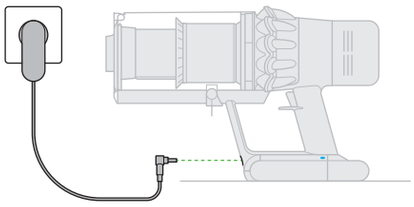

חבר למטען ישירות או באמצעות תחנת עגינה.
נוריות ה-LED הכחולות – אחת בכל צד של הסוללה – יהבהבו במהלך הטעינה.
כאשר הסוללה טעונה, נוריות ה-LED יידלקו למשך 5 שניות ולאחר מכן ייכבו.
Connect to charger either directly or in the docking station.
The blue LEDs – one on each side of the battery – will flash on and off during charging.
When the battery is charged, both LEDs will light for 5 seconds, then go out.
Подключите устройство непосредственно к зарядному устройству или установите его в док-станцию.
Во время зарядки будут мигать синие индикаторы, по одному с каждой стороны аккумулятора.
Когда аккумулятор зарядится, оба индикатора включатся на 5 секунд, а затем погаснут.

Looking for blockages
Устранение засорений

איתור חסימות

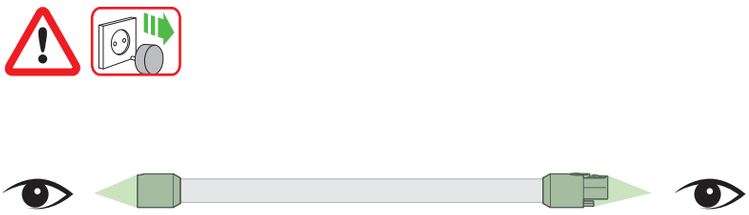

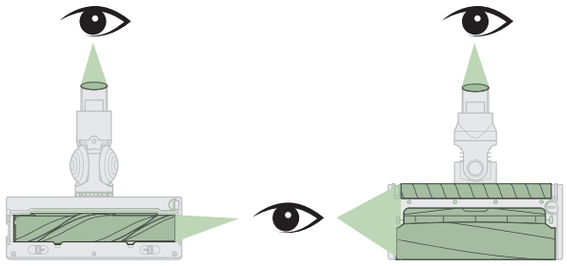

1

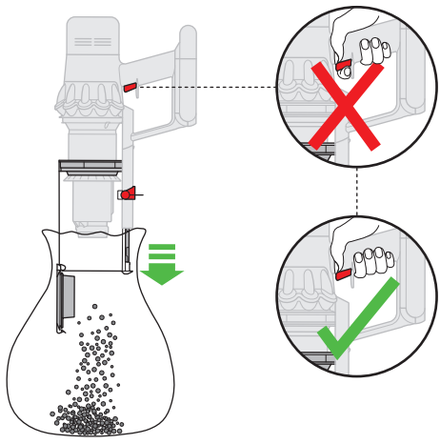

2

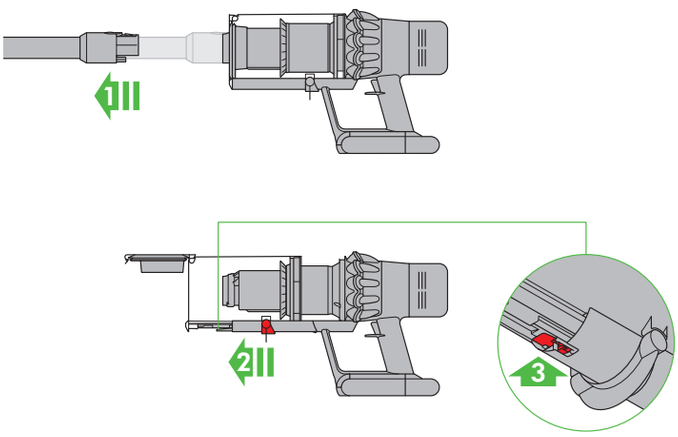

3

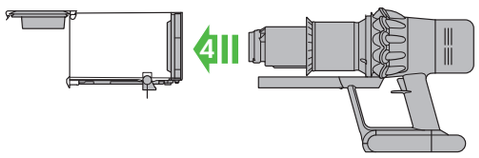

4

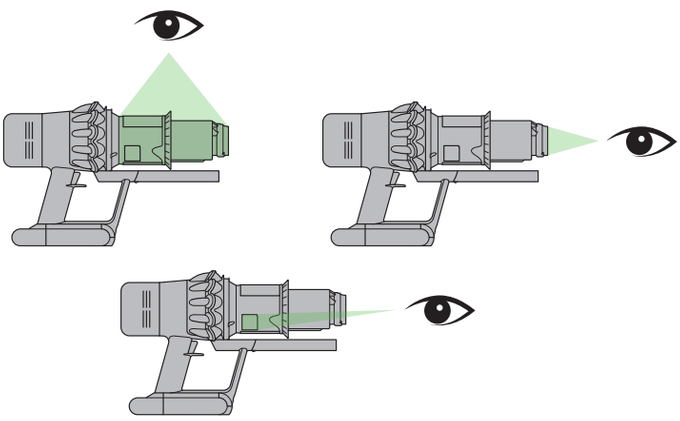

5

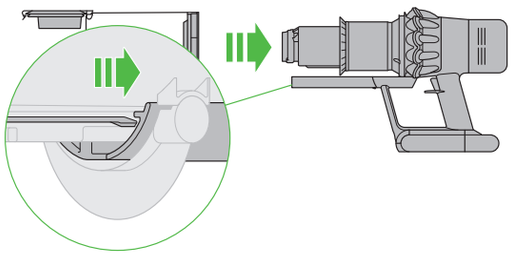

6

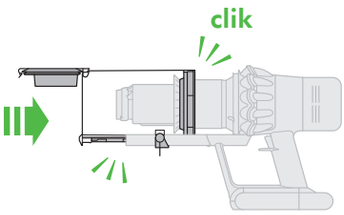

סגור את המיכל השקוף על-ידי דחיפת בסיס המיכל כלפי מעלה עד שהמיכל השקוף ובסיס המיכל ננעלים במקומם.

Close the clear bin by pushing the bin base upwards until the clear bin and bin base click into place.

Закройте прозрачный контейнер, продвинув основание прозрачного контейнера вверх до щелчка.

Cleaning the filter
Очистка фильтра

ניקוי המסנן

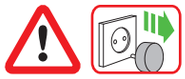

1

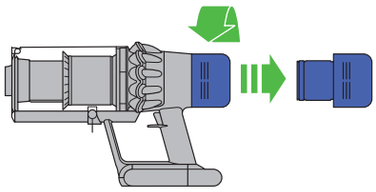

2

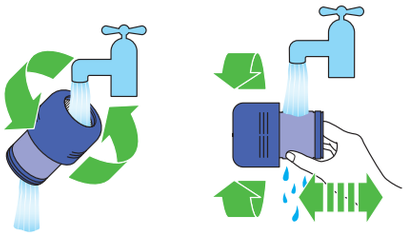

3

4

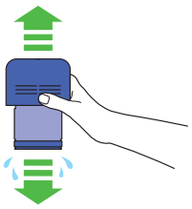

5

6

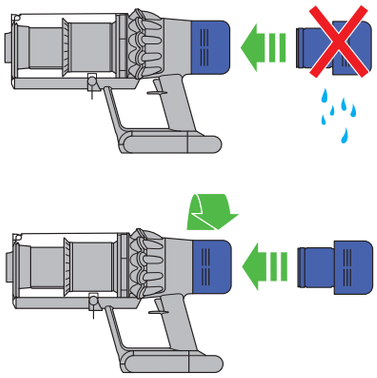

High torque cleaner head maintenance
Обслуживание насадки с высоким крутящим моментом

תחזוקה של מברשת חובטת ראשית

1

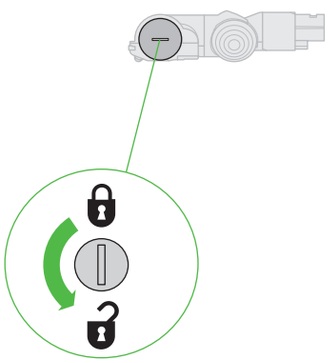

2

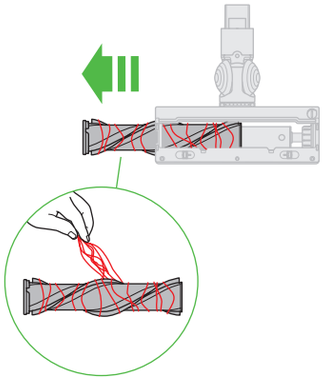

3

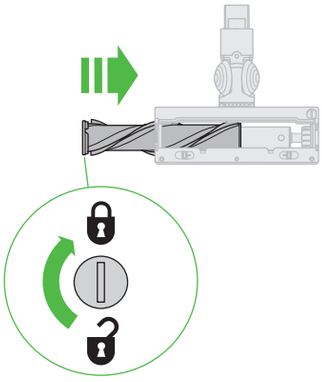

Soft roller cleaner head maintenance – washing the brush bars
Обслуживание насадки с мягким валиком: промывка валиков
תחזוקה של מברשת פלאפי בעלת רולר רך – שטיפת פסי המברשת

1

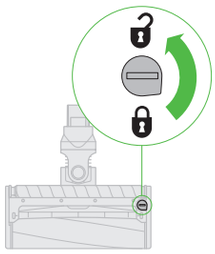

2

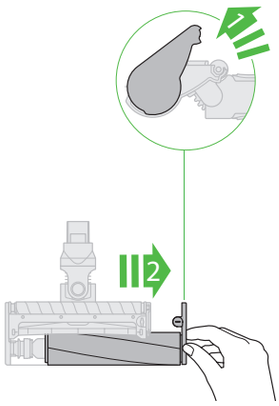

3

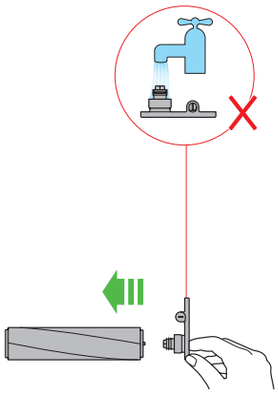

4

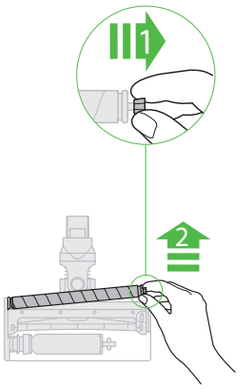

5

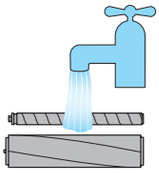

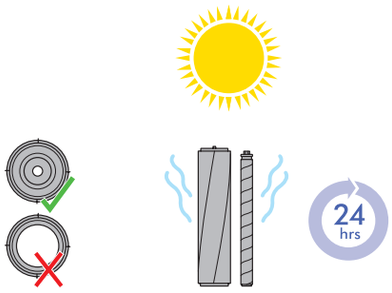

6

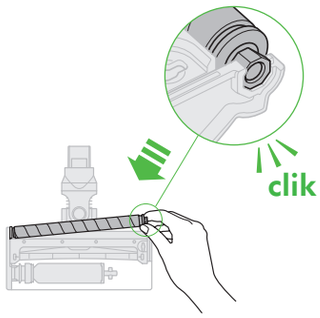

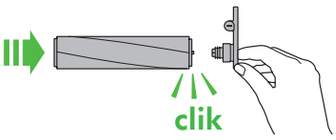

7

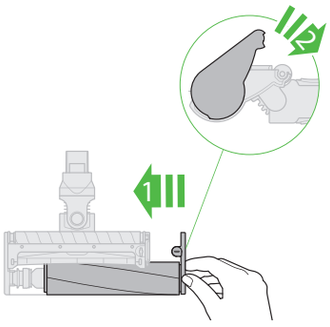

8

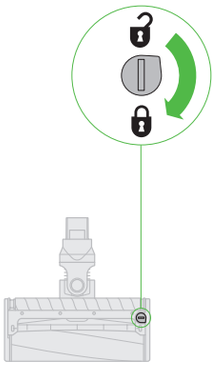

Soft roller cleaner head maintenance – clearing blockages
Обслуживание насадки с мягким валиком: устранение засорений

תחזוקה של מברשת פלאפי בעלת רולר רך – ניקוי חסימות

1

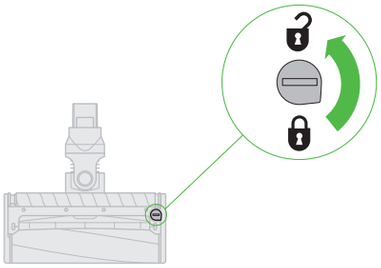

2

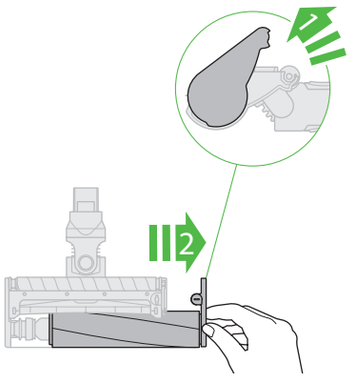

3

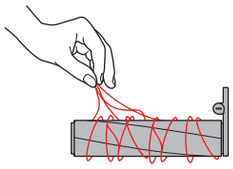

4

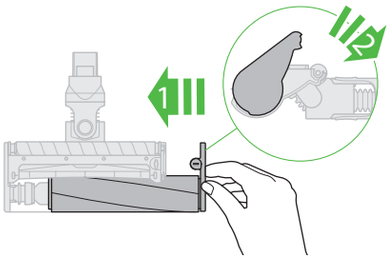

5

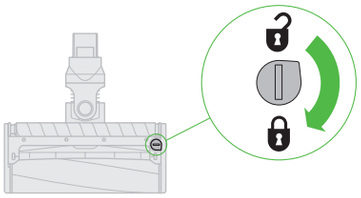

מידע נוסף

קרא את 'הוראות הבטיחות החשובות, במדריך ההפעלה של Dyson **לפני שתמשיך.**

התקנת תחנת עגינה

הוצא מהאריזה את תחנת העגינה, התקע ועלון ההתקנה.
בחר את המיקום עבור תחנת העגינה. ודא שאין צנרת, גז, מים או אוויר, כבלי חשמל, כבלים או תעלות מיזוג אוויר ישירות מאחורי מקום התלייה.
פעל על-פי ההוראות המופיעות בעלון ההתקנה.
לחץ על החיבורים במקומם.
הנח את המכשיר בתחנת העגינה.
חבר את תחנת העגינה והפעל אותה לטעינה.
לפני שימוש ראשון יש צורך לטעון את המכשיר באופן מלא.
חובה לתלות את תחנת העגינה בהתאם לתקנות ולכללים/תקנים החלים בעניין זה (חוקי מדינה וחוקים מקומיים עשויים לחול בעניין זה).
חברת Dyson ממליצה להשתמש בבגדי מגן, במשקפי מגן ובחומרים מחוברת ההתקנה של תחנת העגינה.

שאיבה

הוצא את המכשיר מתחנת העגינה.
ודא שהחלק התחתון של המברשת הראשית או של האביזר נקי ואינו מכיל חפצים זרים שעלולים לגרום נזק.
לפני שאיבת הרצפה והשטיחים, יש לעיין בהוראות הניקוי שהומלצו על-ידי היצרן.
פס המברשת הקיים במכשיר עלול לפגוע בסוגים מסוימים של שטיחים או ריצוף. כאשר משתמשים בפס מברשת מסתובב בעת השאיבה, חלק מהשטיחים יתכסו במוך. במקרה זה, אנחנו ממליצים על שאיבה ללא שימוש באביזר הרצפה הממונע ועל התייעצות עם יצרן הריצוף.

מברשת עם אלמנט סיבוב גבוה – מתג בקרת שאיבה

למברשת עם אלמנט הסיבוב הגבוה יש מתג בקרה להתאמת השאיבה של ראש השואב. כדי לבחור את מצב השאיבה הדרוש, הזז את מתג השאיבה בחלק העליון של המברשת.

עוצמת שאיבה מרבית לפעולה עם אבק ולכלוך (+)

לשאיבת שטיחים ורצפות מלוכלכים במיוחד.

שאיבה עבור אבק ולכלוך (▲)

לשאיבה של שטיחים ורצפות שאינם מלוכלכים מאוד.
לשאיבת כמות גדולה של לכלוך, כגון בוטנים או אורז.

שאיבה עבור שטיחים עבים ורצפות עדינות (-)

לשאיבת שטיחים עבים וכל סוג רצפה שההתנגדות שלה עשויה להיות גבוהה יותר.
לשאיבת רצפות מלוכלכות, לרבות רצפות עדינות כגון ויניל, פרקט ולינולאום.

ריקון המיכל השקוף

יש לרוקן את המיכל ברגע שמפלס הלכלוך בו הגיע לסימן MAX – אין לאפשר לו להתמלא יתר על המידה.
היזהר לא למשוך את הדק ההפעלה בזמן שהמיכל השקוף פתוח לריקון.
הוצא את המוט על-ידי לחיצה על לחצן השחרור של המוט האדום והרחקתו מהמיכל.
כדי להוציא את הלכלוך:

- החזק את המכשיר עם המיכל פונה כלפי מטה.
- לחץ בחוזקה על לחצן השחרור של המיכל האדום.
- המיכל יחליק כלפי מטה, תוך ניקוי המעטה.
- בסיס המיכל ייפתח.
- בסיס המיכל לא ייפתח אם לא תלחץ על הלחצן האדום עד הסוף.

כדי למזער יציאה של אבק לחלל בעת ריקון מיכל האיסוף, יש לרוקן את התכולה לשקית ולקשור היטב. יש להוציא בזהירות את המיכל השקוף מתוך השקית. יש לסגור היטב את שקית הזבל ולהשליכה כרגיל.

ניקוי המיכל השקוף (אופציונלי)

אם יש צורך לנקות את המיכל השקוף:
פעל על-פי ההוראות המופיעות בסעיף "ריקון המיכל השקוף".
לחץ על הלחצן האדום הממוקם במסילת המיכל כדי לשחרר את המיכל ולהחליק את המיכל אל מחוץ למסילה.
יש לנקות את המיכל השקוף בעזרת מטלית לחה בלבד.
ודא שהמיכל השקוף והאטמים יבשים לחלוטין לפני הרכבתם.
כדי להרכיב מחדש את המיכל השקוף:

- הכנס את המוט לתוך מסילת המיכל.

סגור את המיכל השקוף על-ידי דחיפת בסיס המיכל כלפי מעלה עד שהמיכל השקוף ובסיס המיכל נגעלים במקומם.
המיכל השקוף אינו עמיד לשימוש במדיח כלים, לחומרי ניקוי, הברקה או מטהרי אוויר. אין צורך להשתמש בחומרי ניקוי מעבר למה שהוגדרו בחוברת הפעלה זו.

מחווני מסנן וחסימה

הצג במכשיר יתריע כאשר נדרשים שלבי תחזוקה פשוטים.
מחוון המסנן יוצג כאשר יחידת המסנן לא הורכבה כראוי. בצע את הוראות ההרכבה מחדש של יחידת המסנן לפי ההסבר המופיע בחוברת זו 'שטיפת יחידת המסנן'.
מחוון המסנן יוצג כאשר יש צורך בשטיפת יחידת המסנן. בצע את הוראות השטיפה של יחידת המסנן לפי ההסבר המופיע בחוברת זו 'שטיפת יחידת המסנן'.
מחוון החסימה יוצג כאשר ישנה חסימה .בצע את הוראות ניקוי החסימות לפי ההסבר המופיע בחוברת זו 'איתור חסימות'.

אביזרים רחיצים

למכשירך יש חלקים הניתנים לשטיפה דורשים ניקוי שוטף. עקוב אחרי ההוראות להלן.
אין להכניס את חלקי המכשיר למדיח כלים, למכונת כביסה, למייבש כביסה, לתנור או למיקרוגל, או להניחם בקרבת אש.

שטיפת יחידת המסנן

יש לשטוף את יחידת המסנן לפחות פעם בחודש, או כאשר המחוון של תחזוקת המסנן דולק.
יש לבדוק ולשטוף את יחידת המסנן, בהתאם להוראות, כדי לשמור על רמת הסינון שלו.
הסר את יחידת המסנן על-ידי סיבוב נגד כיוון השעון. משוך בעדינות והרחק אותה מהמכשיר.
יש לטפוח בעדינות על יחידת המסנן כדי להסיר אבק ופסולת עודפים לפני שטיפת היחידה.
יש לשטוף את יחידת המסנן במים קרים בלבד : אין להשתמש בחומרי ניקוי, או לשטוף את יחידת המסנן במדיח כלים או במכונת כביסה.
תחילה שטוף את הרכיב עם הנייר המקופל ביחידת המסנן, החזק את יחידת המסנן תחת מי ברז קרים זורמים כאשר הרכיב מוטה כלפי מטה ושטוף במים קרים את כל חלקי הרכיב עם הנייר המקופל.
המשך לשטוף עד שזרם המים יהיה צלול.
לאחר מכן, שטוף את הרכיב ביחידת המסנן; החזק את יחידת המסנן תחת מי ברז קרים זורמים כאשר הרכיב מוטה כלפי מטה כדי שהמים המלוכלכים לא יזהמו את הרכיב עם הנייר המקופל .שטוף במים קרים את החלק החיצוני והפנימי של הרכיב ולחץ בעדינות על כדי להוציא את הלכלוך.
המשך לשטוף עד שזרם המים יהיה צלול.
שטוף את החלק החיצוני של יחידת המסנן. לאחר מכן, מלא את היחידה במים קרים, הנח את ידיך מעל לקצה הפתוח ונער בעדינות.
חזור על שטיפת הרכיבים ועל החלק החיצוני של המסנן עד שזרם המים יהיה צלול.
יש לנער בעדינות את יחידת המסנן כדי להסיר מים עודפים ולרוקן אותו כאשר הקצה של הרכיב פונה כלפי מעלה.
הנח ליחידת המסנן להתייבש לחלוטין בסביבה יבשה עם זרימת אוויר טובה למשך 24 שעות לכל הפחות.
ודא שיחידת המסנן יבשה לחלוטין לפני הרכבת המסנן מחדש.
כדי להרכיב את יחידת המסנן מחדש, החזר אותה לגוף המכשיר וסובב בכיוון השעון עד שהיא תינעל במקומה בהקלקה.
ייתכן שיחידת המסנן תדרוש שטיפה תכופה יותר במקרה של שאיבת אבק עדין או אם השימוש במכשיר בעיקר במצב 'שאיבה מרבית'.
אין להכניס את חלקי המכשיר למדיח כלים, למכונת כביסה, למייבש כביסה, לתנור או למיקרוגל, או להניחם בקרבת אש.

מברשת חובטת ראשית

לא ניתן לשטוף פס מברשת של ראש שואב ממונע.

מברשת מיני ממונעת

לא ניתן לשטוף פס מברשת של ראש שואב ממונע.

ניקוי חסימות – מנגנון לכיבוי אוטומטי

המכשיר מצויד במנגנון לכיבוי אוטומטי.
אם חלק כלשהו נחסם, המכשיר עשוי להפסיק את פעולתו באופן אוטומטי.
זה מה שיקרה לאחר מספר פעימות של המנוע (לדוגמה, נכבה ונדלק ברצף מהיר) ומחוון החסימה יידלק.
אפשר למכשיר להתקרר לפני שאתה בודק אם קיימות חסימות.
היזהר לא למשוך את מתג ההפעלה בעת איתור חסימות. הפעלת המכשיר כשהוא אינו מורכב במלואו עלולה לגרום לפציעה.
יש לנקות את כל החסימות לפני הפעלה מחודשת של המכשיר.
לפני השימוש יש לחבר מחדש את כל החלקים באופן בטיחותי.
ניקוי חסימות אינו מכוסה באחריות.

איתור חסימות

המנוע יפעם ומחוון החסימה יוצג אם ישנה חסימה. פעל לפי ההוראות להלן כדי לאתר את החסימה:
ודא שהמכשיר מנותק מהמטען לפני שאתה מחפש חסימות. היזהר והימנע מלחיצה על כפתור ההפעלה ('ON').
אל תפעיל את המכשיר בזמן בדיקת הימצאות חסימות. אי שמירה על כך יכולה לגרום לפציעה.

אפשר למכשיר להתקרר לפני שאתה בודק אם קיימות חסימות.
בעת חיפוש חסימות, יש להיזהר מעצמים חדים.
כדי לבדוק אם קיימות חסימות בגוף המכשיר, הסר את המכל השקוף בהתאם להוראות בקטע 'ריקון המכל השקוף' ושחרר את החסימה.
אם לא ניתן לשחרר חסימה, ייתכן שיהיה צורך להסיר את פסי המברשת, פעל בהתאם להוראות להלן:

- כדי להסיר את פס המברשת מראש השואב בעל ההנעה הישירה או מהכלי הממונע הקטן, השתמש במטבע כדי לבטל את נעילת המהדק והחלק את פסי המברשת אל מחוץ לראש השואב. שחרר את החסימה. החלף את פס המברשת והדק את המהדק כדי לקבע אותו. ודא שהוא מקובע היטב לפני שתפעיל את המכשיר.

המוצר הוא בעל מברשות שסיביהן עשויים מפחם. יש להיזהר לאחר מגע במברשות, מאחר שהן עלולות לגרום לגירוי בעור. יש לשטוף את הידיים לאחר טיפול במברשות.
לפני השימוש יש לחבר מחדש את כל החלקים באופן בטיחותי.
ניקוי חסימות אינו מכוסה באחריות.

טעינה ואחסון

המכשיר ייכבה אם טמפרטורת הסוללה היא מתחת ל-10°C (50°F). הדבר נועד להגן על המנוע ועל הסוללה. אין לטעון את המכשיר ואחר כך להעבירו לאזור שבו הטמפרטורה היא מתחת ל-10°C (50°F) למטרות אחסון.
כדי להאריך את משך חיי הסוללה, הימנעו מטעינה חוזרת מייד לאחר פריקה מלאה שלה. הנח לה להתקרר במשך מספר דקות.
הימנע משימוש במכשיר כאשר הסוללה נוגעת בפני השטח. דבר זה יאפשר למכשיר לעבוד בטמפרטורה נמוכה יותר ויאריך את זמן הפעולה של הסוללה ואת חייה.

הוראות בטיחות של הסוללה

אם יש צורך בהחלפת הסוללה, פנה אל מוקד התמיכה של Dyson.
יש להשתמש במטען Dyson שהמק"ט שלו הוא 217160 בלבד לטעינת מכשיר Dyson זה.

⚠ אזהרה

הסוללה שנמצאת בשימוש במכשיר זה עלולה להוות סיכון לשריפה או לכוויה כימית במקרה של טיפול לא נכון.
אל תפרק, תקצר, תחמם לטמפרטורה מעל 60° צלזיוס או תשרוף אותה. הרחק מהישג ידם של ילדים. אל תפרק ואל תיפטר מהסוללה באמצעות שריפה.

מידע אודות השלכה לאשפה

מוצרי Dyson יוצרו מחומרים מובחרים הניתנים למיחזור. יש למחזר אותם במידת האפשר.
יש להסיר את הסוללה מהמוצר לפני ההשלכה.
יש להשליך את הסוללה או למחזר אותה בהתאם לחוקים או לתקנות המקומיות.
השליכו את יחידת המסנן הישן בהתאם לתקנות המקומיות.

שירות הלקוחות של Dyson

תודה שבחרת לרכוש מכשיר של Dyson

ב.נ.ז.כ. שמחה להעניק לך שתי שנות אחריות. לאחר הרישום לשתי שנות האחריות שמעניקה לך ב.נ.ז.כ., יהיה המכשיר של Dyson שברשותך מכוסה באחריות לעבודה ולחלפים למשך שנתיים מיום הקניה, בכפוף לתנאי האחריות.

במקרה של שאלות הנוגעות למכשיר של Dyson שברשותך. יש להתקשר למוקד שירות הלקוחות של חברת ב.נ.ז.כ., כשבידך המספר הסידורי ופרטים אודות מקום ומועד הרכישה. על רוב השאלות ניתן לקבל מענה בטלפון על ידי אחד הנציגים במוקד שירות הלקוחות של חברת ב.נ.ז.כ. טלפון: 03-6762924 פקס: 03-6781050.
אם מכשיר Dyson שלך דורש תיקון, צור קשר עם מוקד התמיכה של Dyson על מנת שנוכל לדון באפשרויות שעומדות בפניך. אם האחריות על מכשיר Dyson שברשותך בתוקף והיא מכסה את התיקון, המכשיר יתוקן ללא עלות.

הירשם כבעלים של מכשיר מתוצרת Dyson

האחריות על המוצר היא למשך שנתיים מתאריך הרכישה. הירשם לקבלת האחריות תוך 30 יום מתאריך הרכישה. עזור לנו להעניק לך שירות מיידי ויעיל- הירשם מיידית לאחר הרכישה. שמור את הקבלה המציגה את תאריך הרכישה.
כדי לסייע לנו להעניק לך שירות מיידי ויעיל, הירשם כבעלים של מכשיר מתוצרת Dyson. תוכל לעשות זאת בשתי דרכים:

דרך האינטרנט, בכתובת www.dyson.co.il
פנה אל מוקד התמיכה של Dyson בטלפון: 03-6762924
מילוי הטופס המצורף ושליחתו אלינו.

באמצעות הרישום באינטרנט או בטלפון, תוכל:

- להגן על ההשקעה שלך עם אחריות למשך שנתיים על חלקים ועבודה.
- לקבל עצות מועילות על השימוש במכשיר.
- לקבל עצה ממומחה במוקד התמיכה של Dyson.
- לשמוע ראשון על ההמצאות החדשות שלנו.

הרישום נמשך דקות ספורות בלבד וכל מה שתזדקק לו הוא המספר הסידורי.

אחריות מוגבלת לשנתיים

תנאי האחריות המוגבלת לשנתיים של Dyson

האחריות כוללת

תיקון או החלפה של המכשיר של Dyson שברשותך (לפי שיקול דעתה של חברת Dyson), אם יתברר שהמכשיר שלך פגום כתוצאה משימוש בחומרים פגומים, עבודה לקויה או תפקוד לקוי תוך שנתיים מיום הקניה או האספקה (אם חלק כלשהו כבר אינו זמין או אינו מיוצר, Dyson תחליף אותו בחלק מתפקד חלופי).
כאשר מכשיר זה נמכר מחוץ למדינות האיחוד האירופי, אחריות זו תהיה תקפה רק בתנאי שהשימוש במכשיר ייעשה במדינה שבה נמכר.
כאשר מכשיר זה נמכר במדינות האיחוד האירופי, אחריות זו תקפה רק (א) אם השימוש במכשיר נעשה במדינה שבה הוא נמכר, או (ב) אם השימוש במכשיר נעשה באוסטריה, בלגיה, צרפת, גרמניה, אירלנד, איטליה, הולנד, ספרד או בריטניה ואם דגם זהה של מכשיר זה נמכר באותו דירוג מתח במדינה הרלוונטית.

מה לא מכסה האחריות

Dyson אינה אחראית לתיקון או להחלפה של מוצר כאשר הגורם לפגם הוא:
מזק מקרי, תקלות כתוצאה משימוש או טיפול רשלניים, שימוש בלתי הולם, הזנחה, הפעלה רשלנית של המכשיר או טיפול רשלני בו שלא בהתאם למדריך ההפעלה של Dyson.
שימוש במכשיר שלא למטרות משק בית רגילות.
שימוש בחלקים שלא הורכבו או הותקנו בהתאם להוראות של חברת Dyson.
שימוש בחלקים ובאביזרים שאינם חלקים מקוריים של חברת Dyson.
התקנה שגויה (פרט להתקנה שבוצעה על-ידי חברת Dyson).
תיקונים או שינויים שבוצעו שלא על-ידי חברת Dyson או הסוכנים המורשים שלה.
חסימות – יש לעיין במדריך ההפעלה של Dyson לקבלת פרטים על אופן איתור החסימות ושחרורן.
בלאי רגיל (למשל, נתיכים, פס המברשת וכדומה).
שימוש במכשיר זה על חצץ, אפר, טיח.
הצטמצמות זמן הפריקה של הסוללה בשל גיל הסוללה או השימוש (מכשירים אלחוטיים בלבד).
אם אינך בטוח לגבי הכיסוי במסגרת האחריות, פנה למוקד התמיכה של Dyson.

סיכום האחריות

האחריות תיכנס לתוקף במועד הקנייה (או במועד המסירה, אם הוא מאוחר יותר).
יש להציג הוכחה של משלוח/קנייה (הן הקנייה המקורית והן קניות אביזרים בהמשך) לפני שניתן יהיה לבצע כל עבודה שהיא על המכשיר של חברת Dyson. ללא הצגת הוכחה כזו, יידרש תשלום על כל עבודה שתיעשה. יש לשמור על הקבלה או על אישור המשלוח.
כל עבודות התיקון יתבצעו ע"י Dyson או סוכנים מורשים שלה.
חלקים שיוחלפו ע"י Dyson יהיו רכושה של Dyson.
תיקון המכשיר של Dyson שברשותך או החלפתו במסגרת האחריות לא יאריכו את תקופת האחריות.
האחריות מספקת יתרונות שבאים כתוספת לזכויותיך החוקיות כצרכן, ואינם משפיעים על אותן הזכויות.

בנוגע לפרטיותך

בעת רישום מכשיר Dyson שברשותך
יהיה עליך לספק לנו פרטי קשר בסיסיים כדי לרשום את המוצר שלך ולאפשר לנו לתמוך באחריות שלך.
כאשר תירשם, תהיה לך הזדמנות לבחור אם ברצונך שניצור איתך קשר. אם תסכים לקבל הודעות מ-Dyson, נשלח לך פרטים על הצעות מיוחדות וחדשות לגבי החידושים האחרונים שלנו.

⚠ CAUTION
The battery used in this device may present a risk of fire or chemical burn if mistreated. Do not short contacts, heat above 60°C (140°F), or incinerate. Keep away from children. Do not disassemble and do not dispose of in fire.

Disposal information
- Dyson products are made from high grade recyclable materials. Recycle where possible.
- The battery should be removed from the product before disposal.
- Dispose of or recycle the battery in accordance with local ordinances or regulations.
- Dispose of the exhausted filter unit in accordance with local ordinances or regulations.

Dyson customer care
Thank you for choosing to buy a Dyson appliance
B.N.Z.C. is happy to offer you the following 2 year guarantee. After registering for your 2 year guarantee with B.N.Z.C. your Dyson appliance will be covered for parts and labour for 2 years from the date of purchase, subject to the terms of the guarantee. If you have any queries about your Dyson appliance, call the B.N.Z.C. Helpline with your serial number and details of where and when you bought the appliance. Most questions can be solved over the phone by one of B.N.Z.C. trained Helpline staff.
Phone: 03-6762924 or Fax: 03-6781050.
If your Dyson appliance needs a repair, call the Dyson Helpline so we can discuss the available options. If your Dyson appliance is under guarantee, and the repair is covered, it will be repaired at no cost.

Please register as a Dyson appliance owner
The guarantee for this product is 2 years from the the date of purchase. Please register your guarantee within 30 days of your purchase date. To help us ensure you receive prompt and efficient service, please register immediately after purchase. Please keep the receipt showing the date of purchase.
To help us ensure you receive a prompt and efficient service, please register as a Dyson appliance owner. There are two ways to do this:
- Online at www.dyson.co.il
- Telephone the Dyson Helpline on 03-6762924.
- Complete the enclosed form and post it to us.
- By registering online or by phone you will:
  – Protect your investment with a two year parts and labour guarantee.
  – Receive helpful tips on using your machine.
  – Get expert advice from the Dyson Helpline.
  – Be the first to hear about our latest inventions.
- Registering only takes a few minutes and all you need is your serial number.

LIMITED 2 YEAR GUARANTEE
TERMS AND CONDITIONS OF THE DYSON 2 YEAR LIMITED GUARANTEE

What is covered
- The repair or replacement of your Dyson machine (at Dyson's discretion) if it is found to be defective due to faulty materials, workmanship or function within 2 years of purchase or delivery (if any part is no longer available or out of manufacture, Dyson will replace it with a functional replacement part).
- Where this machine is sold outside of the EU, this guarantee will only be valid if the machine is used in the country in which it was sold.
- Where this machine is sold within the EU, this guarantee will only be valid (i) if the machine is used in the country in which it was sold or (ii) if the machine is used in Austria, Belgium, France, Germany, Ireland, Italy, Netherlands, Spain or the United Kingdom and the same model as this machine is sold at the same voltage rating in the relevant country.

What is not covered
Dyson does not guarantee the repair or replacement of a product where a defect is the result of:
- Accidental damage, faults caused by negligent use or care, misuse, neglect, carelessness or operation or handling of the appliance which is not in accordance with the Dyson Operating Manual.
- Use of the appliance for anything other than normal domestic household purposes.
- Use of parts not assembled or installed in accordance with the instructions of Dyson.
- Use of parts and accessories which are not genuine Dyson components.
- Faulty installation (except where installed by Dyson).
- Repairs or alterations carried out by parties other than Dyson or its authorised agents.
- Blockages – please refer to the Dyson Operating Manual for details on how to look for and clear blockages.
- Normal wear and tear (e.g. fuse, brush bar etc.).
- Use of this appliance on rubble, ash, plaster.
- Reduction in battery discharge time due to battery age or use (where applicable).

If you are in any doubt as to what is covered by your guarantee, please contact the Dyson helpline.

SUMMARY OF COVER
- The guarantee becomes effective from the date of purchase (or the date of delivery if this is later).
- You must provide proof of (both the original and any subsequent) delivery/purchase before any work can be carried out on your Dyson appliance. Without this proof, any work carried out will be chargeable. Keep your receipt or delivery note.
- All work will be carried out by Dyson or its authorised agents.
- Any parts which are replaced by Dyson will become the property of Dyson.
- The repair or replacement of your Dyson appliance under guarantee will not extend the period of guarantee.
- The guarantee provides benefits which are additional to and do not affect your statutory rights as a consumer.

Important data protection information
When registering your Dyson machine:
- You will need to provide us with basic contact information to register your machine and enable us to support your guarantee.
- When you register, you will have the opportunity to choose whether you would like to receive communications from us. If you opt-in to communications from Dyson, we will send you details of special offers and news of our latest innovations.

Additional information

Please read the 'Important Safety Instructions' in this Dyson User manual before proceeding.

DOCKING STATION INSTALLATION
- Unpack the docking station, charger and installation leaflet.
- Select the location for the docking station and ensure that there is no pipework (gas, water or air), electrical cables, wires or ductwork directly behind the mounting location.
- Follow the instructions on the Installation leaflet.
- Click the attachments into place.
- Place the appliance in the docking station.
- Plug the charger into the mains electricity supply. Switch on (if necessary) to charge the battery.
- Your appliance will need to be fully charged before first use.

The docking station must be mounted in accordance with regulations and applicable codes/standards (state and local laws may apply).
Dyson recommends the use of protective clothing, eyewear and materials when installing the docking station.

Vacuuming
- Remove the appliance from the docking station.
- Check that the underside of the cleaner head or tool is clean and free from foreign objects that may cause damage.

Before vacuuming your flooring, rugs and carpets, check the manufacturer's recommended cleaning instructions.
The brush bar on the appliance can damage certain carpet types and floors. Some carpets will fuzz if a rotating brush bar is used when vacuuming. If this happens, we recommend vacuuming without the motorised floor tool and consulting with your flooring manufacturer.

High torque cleaner head – suction control slider
Your High torque cleaner head has a slider control to adjust the suction of the cleaner head. To select the suction required, move the suction control slider on top of the cleaner head.
Maximum suction for ground in dust and debris (+)
- For vacuuming durable floor coverings, hard floors and heavily soiled carpets and rugs.

Suction for dust and debris (▲)
- For vacuuming of lightly soiled carpets, rugs and hard flooring.
- For vacuuming of large debris such as peanuts or rice.

Suction for deep pile carpets and delicate flooring (-)
- For vacuuming deep pile carpets or rugs and any flooring on which you may experience greater resistance.
- For vacuuming of lightly soiled floors, including delicate flooring such as vinyl, parquet and lino.

Emptying the clear bin
- Empty as soon as the dirt reaches the level of the MAX mark – do not overfill.
- Be careful not to pull the 'ON' trigger while the clear bin is open for emptying.
- Remove the wand by pressing the red wand release button and pulling away from the bin.
- To release the dirt:
  - Hold the appliance with the bin in a downwards position.
  - Firmly push the red bin release button.
  - The bin will slide down, cleaning the shroud as it goes.
  - The bin base will then open.
  - The bin base will not open if the red button is not pushed down fully.

To minimise dust/allergen contact when emptying, encase the clear bin tightly in a dust proof bag and empty. Remove the clear bin carefully from the bag. Seal the bag tightly, dispose as normal.

Cleaning the clear bin (optional)
If it is necessary to clean the clear bin:
- Follow the instructions in the 'Emptying the clear bin' section.
- Press the red button located on the bin runner to release the bin and slide the bin off the runner.
- Clean the clear bin with a damp cloth only.
- Ensure that the clear bin and seals are completely dry before replacing.
- To refit the clear bin:
  - Insert the spine on to the bin runner.

Close the clear bin by pushing the bin base upwards until the clear bin and bin base click into place.
The clear bin is not dishwasher safe and the use of detergents, polishes or air fresheners to clean the clear bin is not recommended as this may damage your appliance.

Filter and blockage indicators
The display of your appliance will alert you when simple maintenance steps are needed.
- The filter indicator will show when the filter unit is not fitted correctly. Follow the instructions on how to refit the filter unit in the 'Washing the filter unit' section.
- The filter indicator will show when the filter unit needs washing. Follow the instructions on how to wash the filter unit in the 'Washing the filter unit' section.
- The blockage indicator will show if there is a blockage. Follow the instructions on how to clear blockages in the 'Looking for blockages' section.

WASHABLE PARTS
Your appliance has washable parts, which require regular cleaning. Follow the instructions below.
- Do not put any part of your appliance in a dishwasher, washing machine, tumble dryer, oven, microwave or near a naked flame.

Washing the filter unit
Wash the filter unit at least once every month, or whenever the filter maintenance indicator lights.
Check and wash the filter unit, according to the instructions, to maintain performance.
- Remove the filter unit by twisting it anti-clockwise. Gently pull away from the appliance.
- Gently tap the filter unit to remove any excess dust and debris before washing it.
- Wash the filter unit in cold water only: do not use detergent, or wash it in a dishwasher or washing machine.
- Wash the pleated paper element of the filter unit first; hold the filter unit under a cold water tap with the foam element downwards and run cold water over the pleated paper.
- Continue washing until the water runs clear.
- Wash the foam element of the filter unit next; hold the filter unit under a cold water tap with the foam element downwards so that dirty water does not contaminate the pleated paper element. Run cold water over the inside and outside of the foam element and squeeze the foam gently to expel the dirt.
- Continue washing until the water runs clear.
- Wash the outside of the filter unit. Then fill the unit with cold water, place your hands over the open ends and shake gently.
- Repeat washing the elements and outside of the filter unit until the water runs clear.
- Gently shake the filter unit to remove any excess water and leave to drain with the foam element end facing up.
- Leave the filter unit to dry completely in a dry environment with good airflow, for a minimum of 24 hours.
- Check that the filter unit is completely dry.
- To refit, return the filter unit to the main body and twist clockwise until it clicks into place.

The filter unit may require more frequent washing if vacuuming fine dust or if use is mainly in Boost mode.
Do not put any part of your appliance in a dishwasher, washing machine, tumble dryer, oven, microwave or near a naked flame.

High torque cleaner head
The brush bar of a motorised cleaner head is not washable.

Quick-release mini motorhead tool
The brush bar of a motorised cleaner head is not washable.

Blockages – automatic cut-out
- This appliance is fitted with an automatic cut-out.
- If any part becomes blocked, the appliance may automatically cut out.
- This will happen after the motor pulses a number of times (i.e switches on and off in quick succession) and the blockage indicator will light.
- Leave to cool down before looking for blockages.
- Be careful not to pull the 'ON' trigger while looking for blockages. Operating the appliance while it is partially dismantled could result in personal injury.
- Clear any blockage before restarting.
- Refit all parts securely before using.
- Clearing blockages is not covered by your guarantee.

Looking for blockages
The motor will pulse and the blockage indicator will show when there is a blockage. Please follow the instructions below to locate the blockage:
- Ensure that the appliance is disconnected from the charger before looking for blockages. Be careful not to pull the 'ON' trigger.
- Do not operate while checking for blockages. Failure to do so could result in personal injury.
- Leave to cool down before looking for blockages.
- Beware of sharp objects when checking for blockages.
- To check for blockages in the main body of the appliance, remove the clear bin following the instructions in the 'Emptying the clear bin' section and remove the blockage.
- If you cannot clear an obstruction you may need to remove the brush bars, please follow the instructions below:
  - To remove the brush bar from the direct drive cleaner head or mini motorised tool, use a coin to unlock the fastener and slide the brush bars out of the cleaner head. Remove the obstruction. Replace the brush bar and secure it by tightening the fastener. Ensure it is fixed firmly before operating the appliance.
- This product has carbon fibre brushes. Take care if coming into contact with them, as they may cause minor skin irritation. Wash your hands after handling the brushes.
- Refit all parts securely before using.
- Clearing blockages is not covered by your guarantee.

CHARGING AND STORING
- This appliance will switch 'OFF' if the battery temperature is below 10°C (50°F). This is designed to protect the motor and battery. Do not charge the appliance and then move it to an area with a temperature below 10°C (50°F) for storage purposes.
- To help prolong battery life, avoid recharging immediately after a full discharge. Allow to cool for a few minutes.
- Avoid using the appliance with the battery flush to a surface. This will help it run cooler and prolong battery run time and life.

Battery safety instructions
- If the battery needs replacing, please contact the Helpline.
- Use only the Dyson charger Part Number 217160 for charging this Dyson appliance.

- Насадка данного изделия имеет валики со щетиной из углеродного материала. Будьте осторожны, касаясь ее руками. Это может вызвать незначительное раздражение кожи. Рекомендуется вымыть руки после контакта с щетиной валика насадки.
- Перед использованием устройства надежно закрепите все его части.
- Устранение засорений не входит в гарантийное обслуживание.

Зарядка и хранение
- Это устройство автоматически отключается при падении температуры аккумулятора ниже 10 °C. Данная функция предназначена для предохранения двигателя и аккумулятора. Не заряжайте устройство, если оно будет храниться при температуре ниже 10 °C.
- Для продления срока службы аккумуляторной батареи, рекомендуется не производить зарядку сразу после полной разрядки аккумулятора. Дайте аккумулятору остыть в течение нескольких минут, прежде чем вновь заряжать его.
- Не прижимайте аккумулятор к поверхностям во время использования устройства. Это позволит избежать перегрева и увеличить срок службы аккумулятора.

Правила техники безопасности по эксплуатации аккумуляторов
- Если аккумулятор требует замены, обратитесь в службу поддержки компании Dyson.
- Для зарядки данного устройства Dyson используйте только зарядное устройство Dyson с номером 217160.

⚠ Предостережение
При неправильном обращении аккумуляторы, используемые в данном устройстве, могут представлять опасность вследствие возгорания или получения химического ожога. Не разбирайте, не пытайтесь закоротить контакты и не нагревайте аккумуляторы до температуры выше 60°C (140°F), а также не сжигайте. Храните вдали от детей. Не разбирайте и не бросайте в огонь.

Информация по утилизации
- Продукты Dyson производятся из материалов, пригодных для переработки. По возможности, сдавайте устройство на переработку.
- Перед утилизацией устройства необходимо извлечь батарейки.
- Утилизация или переработка аккумулятора должна производиться в соответствии с местными требованиями или предписаниями.
- Утилизацию отработанного фильтра необходимо проводить в соответствии с местными требованиями или предписаниями.

Служба поддержки Dyson
Благодарим за выбор устройства Dyson
Компания B.N.Z.C. рада предложить вам следующую 2-летнюю гарантию. После регистрации в компании B.N.Z.C. 2-летней гарантии ваше устройство Dyson находится на гарантийном обслуживании, которое включает замену деталей и работу обслуживающего персонала, в течение 2 лет с момента покупки в соответствии с условиями гарантии. Если у вас возникнут какие-либо вопросы касательно использования устройства Dyson, позвоните в службу поддержки клиентов B.N.Z.C. и сообщите серийный номер вашего устройства и сведения о том, где и когда вы его купили. Большинство вопросов можно решить, позвонив в службу поддержки клиентов B.N.Z.C. и получив консультацию специалиста. Тел: 03-6762924 Факс: 03-6781050
При необходимости ремонта устройства Dyson позвоните в службу поддержки компании Dyson, и мы сможем обсудить варианты решения проблемы. Если устройство Dyson находится на гарантии, а неисправность входит в перечень покрываемых, оно будет отремонтировано бесплатно.

Зарегистрируйтесь в качестве владельца устройства Dyson
Гарантия на данное изделие — 2 года с даты приобретения. Пожалуйста, зарегистрируйте свое устройство в течение 30 дней со дня покупки. Чтобы мы могли оказать вам быстрое и качественное обслуживание, пожалуйста, зарегистрируйтесь сразу после приобретения. Сохраните чек, отображающий дату приобретения. Зарегистрируйтесь как владелец устройства Dyson, чтобы получать быстрое и качественное обслуживание. Это можно сделать двумя способами:
- На веб-сайте www.dyson.co.il
- Телефон службы поддержки компании Dyson: 03-6781050.
- Заполните прилагающуюся форму и отправьте ее нам.
- После регистрации на веб-сайте или по телефону вы получаете следующие преимущества:
  - Защита ваших инвестиций с помощью двухлетней гарантии на бесплатную замену запчастей и бесплатный ремонт.
  - Получение полезных советов по использованию вашего изделия.
  - Получение консультации специалистов службы поддержки компании Dyson.
  - Получение информации о наших новинках.
- Регистрация занимает всего несколько минут, и все, что вам нужно предоставить, это серийный номер вашего изделия.

Ограниченная 2-летняя гарантия
Условия 2-летней ограниченной гарантии Dyson.

Что входит в гарантию
- Ремонт или замена (по усмотрению компании Dyson) вашего устройства Dyson, если будут обнаружены дефекты, вызванные некачественными материалами, сборкой или браком, в течение 2 лет с момента покупки или доставки (если какой-либо компонент больше недоступен или снят с производства, компания Dyson заменит его другим исправным компонентом).
- Если это устройство было продано за пределами ЕС, данная гарантия будет действительна, только если устройство используется в стране, в которой оно было продано.
- Если это устройство было продано в пределах ЕС, данная гарантия будет действительна в следующих случаях: (i) если устройство используется в стране, в которой оно было продано, или (ii) если устройство используется в Австрии, Бельгии, Франции, Германии, Ирландии, Италии, Нидерландах, Испании или Великобритании и имеет ту же модель с тем же номинальным напряжением, которая продается в соответствующей стране.

Что не входит в гарантию
Компания Dyson не гарантирует ремонт или замену изделий, дефекты которых появились в результате:
- Случайного повреждения и неисправностей, вызванных небрежной эксплуатацией или обращением, ненадлежащим использованием, халатностью, неосторожностью, эксплуатацией или обращением с устройством, не предусмотренными данным руководством по эксплуатации Dyson;
- Использования устройства для каких-либо нужд, отличных от обычных хозяйственно-бытовых целей;
- Использования компонентов, установленных не в соответствии с инструкциями компании Dyson;
- Использования деталей и компонентов, не являющихся оригинальными запчастями Dyson;
- Неправильной установки (за исключением случаев, когда установка выполнялась специалистами Dyson);
- Работ по ремонту или изменений конструкции, производимых не компанией Dyson или не ее уполномоченными агентами;
- Засорений — информацию по устранению засорений см. в руководстве по эксплуатации Dyson;
- Нормального физического износа (например, предохранителей, щетки и т. д);
- Использования устройства для уборки щебня, золы, штукатурки;
- Снижение времени разрядки аккумулятора в зависимости от срока службы или использования аккумулятора (только для беспроводных устройств).

По вопросам относительно содержания гарантии обращайтесь в службу поддержки компании Dyson.

Краткие сведения об объеме гарантии
- Гарантия вступает в силу с даты покупки (или даты поставки, если таковая наступает позже).
- Необходимо представить документы (исходные и последующие), подтверждающие доставку/покупку устройства, перед выполнением ремонтных работ с устройством Dyson. При отсутствии этих документов за работу будет взиматься плата. Сохраняйте документы о получении и доставке продукта.
- Все работы будут выполняться сотрудниками компании Dyson или ее уполномоченными агентами.
- Любые замененные детали будут являться собственностью Dyson.
- Ремонт или замена устройства Dyson, находящегося на гарантии, не будет означать продления периода гарантии.
- Гарантия предоставляет преимущества, которые являются дополнительными, и не влияет на ваши законные права, как потребителя.

О защите вашей личной информации
При регистрации продукции Dyson
- Вы должны будете предоставить нам основную контактную информацию для регистрации вашего продукта и получения технической поддержки по гарантии.
- После регистрации вы сможете выбрать, получать или не получать от нас сообщения. Если вы подпишетесь на получение сообщений от Dyson, мы будем отправлять вам сведения о специальных предложениях и последних инновациях.

Дополнительная информация

ПЕРЕД ПРОДОЛЖЕНИЕМ ОЗНАКОМЬТЕСЬ С ВАЖНЫМИ ИНСТРУКЦИЯМИ ПО ТЕХНИКЕ БЕЗОПАСНОСТИ В ДАННОМ РУКОВОДСТВЕ DYSON ПО ЭКСПЛУАТАЦИИ.

УСТАНОВКА ДОК-СТАНЦИИ

- Извлеките из упаковки док-станцию, зарядное устройство и инструкцию по установке.
- Выберите место для установки док-станции так, чтобы непосредственно за док-станцией не было труб (газовых, водопроводных или вентиляционных), электрических кабелей, проводов и кабельных коробов.
- Следуйте инструкции по установке.
- Прикрепите насадки до щелчка.
- Поместите устройство в док-станцию.
- Подсоедините зарядное устройство к основному источнику электропитания. Включите (если необходимо) для зарядки аккумулятора.
- Перед первым использованием устройство необходимо полностью зарядить.

Док-станцию следует устанавливать в соответствии с нормативной документацией и действующими законами/стандартами (может применяться как местное, так и государственное законодательство).
При установке док-станции компания Dyson рекомендует использовать защитную одежду, защитные очки и другие средства защиты.

Чистка пылесосом

- Снимите устройство с док-станции.
- Убедитесь, что нижняя поверхность насадки чистая и на ней нет посторонних предметов, которые могут вызвать повреждения.

Перед использованием устройства для уборки пола и ковров ознакомьтесь с рекомендациями по их очистке от производителя покрытий.
Электрощетка устройства может повредить некоторые виды ковровых покрытий и полов. Некоторые ковры распушаются, если их пылесосить с использованием электрощетки. В этом случае мы рекомендуем пылесосить без электрощетки и проконсультироваться у производителя покрытия.

Насадка с высоким крутящим моментом: переключатель уровня мощности всасывания.

Переключатель регулирует уровень мощности всасывания. Для выбора необходимого уровня мощности всасывания передвиньте переключатель, расположенный сверху в торцевой части насадки.
Максимальное всасывание для удаления пыли и грязи с поверхности (+)

- Для чистки пылесосом твердых напольных покрытий, гладких поверхностей, сильно загрязненных напольных покрытий и ковров.

Всасывание пыли и грязи (▲)

- Для чистки пылесосом легко загрязненных напольных покрытий, ковров и твердых поверхностей.
- Для использования пылесоса для уборки больших рассыпанных предметов, таких как арахис или рис.

Всасывание для ковров с большим ворсом и тонких напольных покрытий (-)

- Для уборки ковров с большим ворсом или ковровых покрытий и любых напольных поверхностей, которые имеют более высокое сопротивление.
- Для уборки слегка запачканных чувствительных напольных поверхностей, включая винил, паркет и линолеум.

Опустошение прозрачного контейнера

- Опустошайте контейнер, когда он заполнится до отметки MAX. Не допускайте переполнения контейнера.
- Будьте осторожны, чтобы не нажать на курок включения, пока прозрачный контейнер открыт для опустошения.
- Чтобы снять трубу, нажмите красную кнопку фиксатора трубы и извлеките трубу из контейнера.
- Вытряхивание мусора:
  - Держите устройство так, чтобы контейнер находился внизу.
  - Нажмите до конца красную кнопку фиксатора контейнера.
  - Контейнер соскользнет вниз, очищая по ходу сетчатый экран.
  - Основание контейнера затем откроется.
  - Если не нажать красную кнопку до конца, основание контейнера не откроется.

Чтобы снизить контакт с пылью и аллергенами при опустошении прозрачного контейнера, полностью поместите его в мусорный пакет и опустошите в нем. Осторожно достаньте прозрачный контейнер из пакета. Плотно закройте пакет и утилизируйте с бытовыми отходами.

Очистка прозрачного контейнера (при необходимости)

Если необходимо очистить прозрачный контейнер:

- См. инструкции в разделе «Опустошение прозрачного контейнера».
- Нажмите красную кнопку на направляющей контейнера, чтобы разблокировать контейнер и снять его с направляющей.
- Выполняйте очистку прозрачного контейнера только с помощью влажной ткани.
- Перед установкой дайте прозрачному контейнеру и уплотнителям полностью высохнуть.
- Для установки прозрачного контейнера на место выполните следующие действия:
  - Установите направляющую циклона в паз контейнера.

Закройте прозрачный контейнер, продвинув основание прозрачного контейнера вверх до щелчка.

Прозрачный контейнер не предназначен для мытья в посудомоечной машине, и при его очистке не рекомендуется применять моющие и полирующие средства и освежители воздуха, поскольку они могут повредить устройство.

Индикаторы фильтра и засорения

Вы увидите предупреждение на дисплее, когда устройству потребуется обслуживание.

- Если фильтр установлен неправильно, на это укажет индикатор фильтра. Инструкции по установке фильтра см. в разделе «Промывка фильтра».
- Если фильтр нуждается в промывке, на это укажет индикатор фильтра. Инструкции по промывке фильтра см. в разделе «Промывка фильтра».
- Если возникло засорение, на это укажет индикатор засорения. Следуйте инструкциям по устранению засорений в разделе «Устранение засорений».

Компоненты, предназначенные для промывки

Устройство содержит компоненты, которые необходимо регулярно промывать. Следуйте инструкциям, приведенным ниже.

- Не мойте какие-либо компоненты устройства в посудомоечной или стиральной машине, не сушите в сушильном барабане, духовке, микроволновой печи или возле открытого огня.

Промывка фильтра

Промывайте фильтр не реже одного раза в месяц или когда включается индикатор обслуживания фильтра.
Осмотрите и промойте фильтр в соответствии с инструкциями для поддержания эффективности его работы.

- Снимите фильтр, повернув его против часовой стрелки. Осторожно вытяните его из устройства.
- Осторожно постучите по фильтру, чтобы стряхнуть с него пыль и мусор перед промывкой.
- Промывайте фильтр только в холодной воде: не используйте моющие средства и не мойте его в посудомоечной или стиральной машине.
- Сначала промойте гофрированный элемент фильтра; удерживайте фильтр под струей холодной воды, повернув его поролоновым элементом вниз, чтобы вода лилась на гофрированный фильтр.
- Продолжайте промывать, пока вода не станет прозрачной.
- Затем промойте поролоновый элемент фильтра; удерживайте фильтр под струей холодной воды, повернув его поролоновым элементом вниз, чтобы грязная вода не испачкала гофрированный элемент. Промывайте поролоновый элемент холодной водой с внутренней и наружной стороны и осторожно отжимайте поролон для удаления грязи.
- Продолжайте промывать, пока вода не станет прозрачной.
- Промойте фильтр с внешней стороны. Затем наполните фильтр холодной водой, закройте руками открытые стороны и осторожно потрясите.
- Повторите промывку снаружи фильтра, пока проточная вода не станет чистой.
- Осторожно потрясите фильтр, чтобы стряхнуть воду, и положите его поролоновым элементов вверх, чтобы стекли остатки воды.
- Оставьте фильтр как минимум на 24 часа в сухом месте с хорошей вентиляцией до полного высыхания.
- Убедитесь, что фильтр полностью высох.
- Чтобы установить фильтр на место, вставьте его в корпус устройства и поверните по часовой стрелке до фиксации.

При уборке мелкой пыли или при частом использовании режима «Boost» (Турбо) может потребоваться чаще промывать фильтр.
Не мойте какие-либо компоненты устройства в посудомоечной или стиральной машине, не сушите в сушильном барабане, духовке, микроволновой печи или возле открытого огня.

Насадка с высоким крутящим моментом

Валик данной электрощетки не предназначен для промывки.

Мини-электрощетка

Валик данной электрощетки не предназначен для промывки.

Засорения — автоматический выключатель

- Данное устройство оснащено автоматическим выключателем.
- Засорение какой-либо части может привести к автоматическому выключению устройства.
- Двигатель в течение некоторого времени будет работать прерывисто (т. е. несколько раз быстро включится и выключится), и загорится индикатор засорения.
- Перед устранением засорений дайте двигателю охладиться.
- Будьте осторожны, чтобы не нажать на курок включения во время устранения засорений. Включение устройства в частично разобранном состоянии может стать причиной травмы.
- Устраните засорения перед повторным использованием.
- Перед использованием устройства надежно закрепите все его части.
- Устранение засорений не входит в гарантийное обслуживание.

Устранение засорений

Двигатель в течение некоторого времени работает прерывисто (т. е. несколько раз быстро включается и выключается), и загорается индикатор засорения. Следуйте инструкциям ниже для устранения засорений

- Перед устранением засорений убедитесь, что устройство отключено от зарядного устройства. Будьте осторожны, чтобы не нажать на кнопку включения устройства во время очистки.
- Не включайте устройство во время поиска засорений. В противном случае это может привести к получению травм.
- Перед устранением засорений дайте двигателю охладиться.
- При проверке на наличие засорений следите, чтобы не пораниться об острые предметы.
- Чтобы проверить наличие засорения в корпусе устройства, снимите прозрачный контейнер в соответствии с инструкциями в разделе об опустошении прозрачного контейнера, затем устраните засорение.
- Если устранить засор не удается, возможно, потребуется снять валики. Выполните следующие действия:
  - Чтобы снять щетку с насадки с прямым приводом или электрической мини-насадки, разблокируйте фиксатор с помощью монеты и сдвиньте щетки с головки очистителя. Удалите засорение. Установите щетку на место и закрепите ее, затянув фиксатор. Перед эксплуатацией устройства убедитесь, что щетка надежно закреплена.

IL

B.N.Z.C. Trade Ltd.
Customer Care Helpline Phone: 03-6762924 or Fax: 03-6781050
info@bnzc.co.il
6, Odem St.
Kiryat–Matalon
Petach-Tikvah
P.O.B. 6999
Post Code 4951789

B.N.Z.C. Trade Ltd
Телефон Службы Поддержки Клиентов
03-6762924
Факс: 03-6781050
info@bnzc.co.il
6, ул.Одем,
К.Маталон,
Петах-Тиква
а/я 6999,
индекс 4951789.

ב.נ.ז.כ. סחר יבוא והפצה בע"מ
יבואן רשמי של מוצרי Dyson בישראל
מוקד שרות ותמיכה
טלפון: 03-6762924 פקס: 03-6781050.
info@bnzc.co.il
אדם 6, קריית מטלון, פתח תקווה, ת.ד. 6999, מיקוד 4951789.

JN.103920 PN.280228-28-02 05.09.19

www.dyson.co.il