dyson gen5detect

Logo Dyson Gen5 Detect

SV12 JN.000000 PN.000000-00-00
00.00.00 VERSION NO.01

Hướng dẫn sử dụng

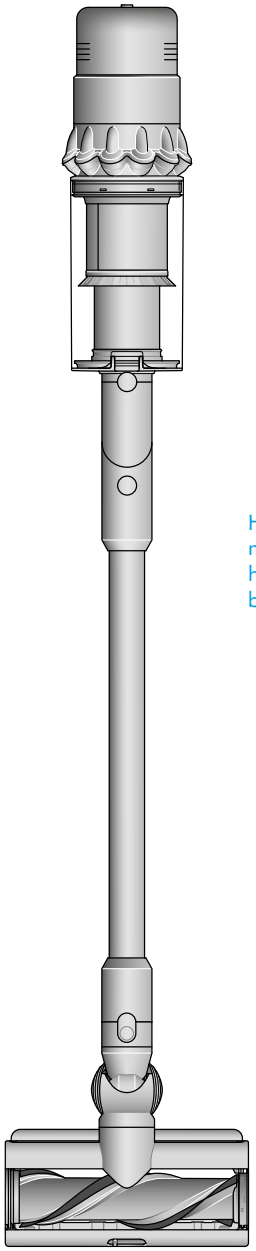

Hình ảnh nhìn từ trên xuống của máy hút bụi Dyson Gen5 Detect, hiển thị đầu hút, cán, ống chứa bụi và thân máy chính.

Nội dung

Trong hộp
Bắt đầu
Màn hình LCD
Cảnh báo
Chăm sóc sàn nhà
Sạc pin cho máy
Thay thế pin
Đổ ống chứa bụi
Làm sạch ống chứa bụi
Xử lý tắc nghẽn
Loại bỏ vật cản khỏi đầu hút
Digital Motorbar™
Xử lý tắc nghẽn trên Công cụ hút lông tóc
Rửa bộ lọc
Rửa con lăn Fluffy Optic™
Chổi quét bụi không gây trầy xước
Công cụ cho khe hở khó nhằn
Làm sạch các công cụ
Bảo dưỡng máy

Trong hộp

Máy hút bụi của bạn sẽ đi kèm với một hoặc cả hai đầu hút được minh họa ở đây.

Phần thân chính với ống chứa bụi và pin được gắn kèm.

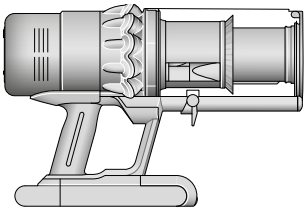

Máy hút bụi được gắn pin và ống chứa bụi

Một con lăn mềm nằm bên trong đầu hút. Bao gồm một đầu kết nối điện có thể gắn vào đầu cán hoặc gắn trực tiếp vào máy.

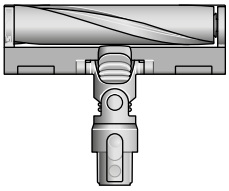

Đầu hút Fluffy Optic™
Tia sáng được đặt tại góc chiếu hợp lý giúp phát hiện bụi vô hình trên sàn cứng.

Một con lăn nằm bên trong đầu hút và một thanh trượt điều khiển lực hút nằm ở mặt trước.

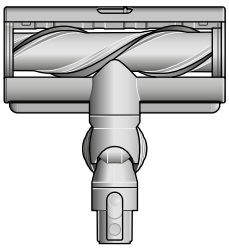

Đầu hút Digital Motorbar™
Công nghệ Dyson DLS™ theo dõi lực cản của con lăn và điều chỉnh công suất trên các loại sàn khác nhau. Các cánh gạt loại bỏ lông tóc ngăn ngừa rối quanh các sợi lông chổi.

Bộ sạc là một bộ phận liền mạch gồm phích cắm, đầu kết nối và dây cáp.

Bộ sạc
Sạc máy hút bụi trong hoặc ngoài dock sạc.

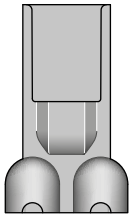

Một dock hình chữ nhật cần được cố định vào tường bằng vít.

Dock sạc gắn tường
Máy hút bụi không dây Dyson được đưa vào dock sạc gắn tường, sẵn sàng cho lần dọn dẹp tiếp theo của bạn.

Cán Dyson, với Công cụ quét bụi và hút khe kẽ được tích hợp, thuận tiện cho việc làm sạch tại chỗ.

Cán tích hợp Công cụ quét bụi và hút khe kẽ
Công cụ hút khe kẽ được cất giữ bên trong cán, sẵn sàng để sử dụng làm sạch tại chỗ.

Một số công cụ có thể không đi kèm.

Bạn có thể mua các công cụ bổ sung tại https://www.dyson.vn/vi-VN

Công cụ này là sự kết hợp của chổi và đầu hút khe kẽ. Chổi có thể kéo trượt xuống dọc theo đầu hút khi cần.

Công cụ kết hợp
Hai công cụ trong một – đầu hút rộng và chổi giúp chuyển đổi nhanh chóng giữa việc hút và quét bụi trong nhà hoặc trong ô tô của bạn.

Một đầu hút nhỏ có thân đặt chéo chứa động cơ và một đầu kết nối điện để gắn vào cán hoặc gắn trực tiếp vào máy.

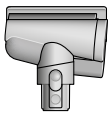

Công cụ hút lông tóc
Con lăn chống rối hình nón cuốn tóc theo đường xoắn ốc và vào trong ống chứa bụi. Làm sạch bằng động cơ cho những không gian nhỏ.

Chổi quét bụi không gây trầy xước có một đầu làm bằng lông mềm để làm sạch những bề mặt nhạy cảm.

Chổi quét bụi không gây trầy xước
Nhẹ nhàng trên những bề mặt mỏng. Tự làm sạch – vòng bít xoay giúp lông bàn chải không bám bụi.

Công cụ cho khe hở khó nhằn dài và mỏng, với góc xoắn 22 độ, để làm sạch những khe hẹp và những nơi khó tiếp cận.

Công cụ cho khe hở khó nhằn
Dài và hẹp, với góc nghiêng 22° để làm sạch ngăn chứa đồ trên ô tô, những khe hẹp và vị trí khó tiếp cận.

Một ống linh hoạt được chế tạo từ dây và nhựa bền chắc.

Ống nối dài
Tăng độ dài đến 61cm cho đầu hút bất kỳ để dọn dẹp linh hoạt trên cao hay dưới thấp trong nhà hoặc ô tô của bạn.

Lông chổi mềm và miếng dán chống trầy trên đầu hút nhỏ và thuôn.

Chổi quét bụi mềm
Được bọc trong lớp sợi nylon mềm để làm sạch bụi nhẹ nhàng bằng công nghệ hút bụi cho các đồ vật và bề mặt mỏng.

Một đầu hút ngắn với các sợi lông cứng ở mặt dưới.

Chổi quét vết bẩn cứng đầu
Các sợi nylon cứng đánh bật bụi bẩn bám sâu trên thảm, những khu vực có mật độ đi lại cao và nội thất ô tô.

Với khớp nối được lắp giữa ống chứa bụi và công cụ.

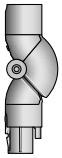

Đầu nối hút gầm thấp
Uốn để thoải mái tiếp cận vị trí dưới thấp. Được thiết kế để đi vào sâu hơn bên dưới đồ nội thất thấp bằng cách điều chỉnh góc gấp của cán máy đến 90°.

Một đầu hút dài với miệng vát chéo.

Công cụ hút khe kẽ có đèn chiếu sáng
Công cụ hút khe kẽ có đèn LED giúp bạn tiếp cận những không gian hẹp, tối và quan sát vị trí đang làm sạch.

Một đầu nối tạo ra khớp nối linh hoạt giữa máy và đầu hút. Công cụ này phải được sử dụng cùng với một công cụ hoặc đầu hút khác.

Đầu nối hút trên cao
Uốn cong và khóa ở các góc khác nhau. Giúp làm sạch hiệu quả tại những khu vực cao, khó tiếp cận trong nhà bạn.

Một đầu hút hình tam giác, miệng rộng.

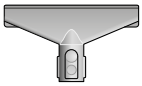

Công cụ hút vải và đệm
Loại bỏ bụi bẩn và tác nhân gây dị ứng từ đệm và vải bọc.

Một kẹp bằng nhựa được gắn vào cán.

Kẹp giữ trên cán
Kẹp trên cán máy hút bụi để giữ các công cụ.

Bắt đầu

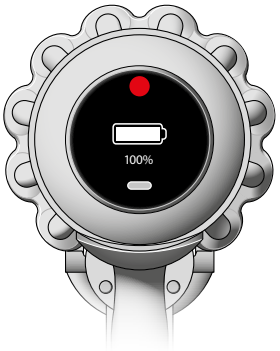

Màn hình ở đầu bộ lọc của máy.

Sử dụng màn hình LCD

Ngón tay đang nhấn nút lựa chọn trên màn hình để chuyển đổi giữa các chế độ công suất.

Chế độ nguồn
Máy có ba chế độ công suất cho những nhu cầu làm sạch khác nhau. Thay đổi chế độ công suất nhanh chóng bằng cách dùng nút Lựa chọn màu bạc.

Màn hình hiển thị chế độ Eco với dấu hiệu đầy pin màu xanh lá cho thấy đây là chế độ cho thời lượng pin lâu nhất trong ba chế độ.

Chế độ Eco
Tối đa hóa thời gian hoạt động giúp làm sạch lâu hơn khắp nơi trong nhà của bạn.

Hai màn hình hiển thị chế độ Auto và chế độ Med với pin màu xanh dương cho thấy đây là chế độ có thời lượng pin trung bình.

Chế độ Auto và Med
Chế độ Medium cho phép cân bằng tối ưu giữa công suất và thời gian hoạt động. Gắn đầu hút hoặc Công cụ hút lông tóc để kích hoạt chế độ Auto. Lực hút được tự động điều chỉnh theo mức độ bụi.

Màn hình hiển thị chế độ Boost với pin màu đỏ cho thấy đây là chế độ cho thời lượng pin ngắn nhất trong ba chế độ.

Chế độ Boost
Được thiết kế để làm sạch chuyên sâu cho vết bẩn bám dính.

Vị trí của nút Lựa chọn trên màn hình ở đầu bộ lọc của máy.

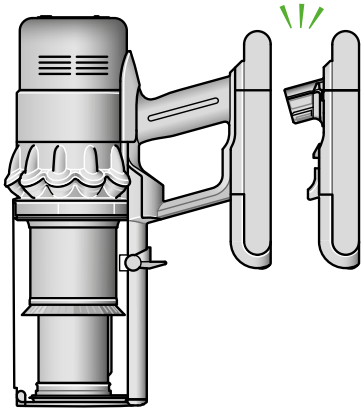

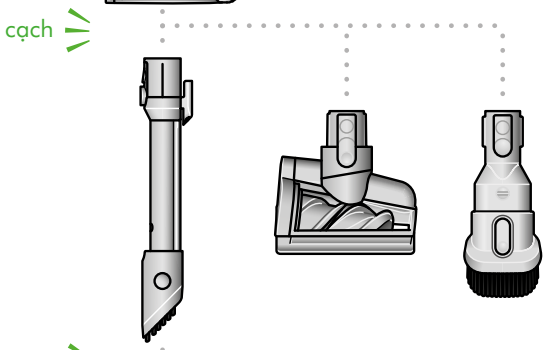

Sơ đồ cho thấy sự kết nối của cán với thân chính, với nút nhả cán được căn thẳng với phần trên của thân chính.

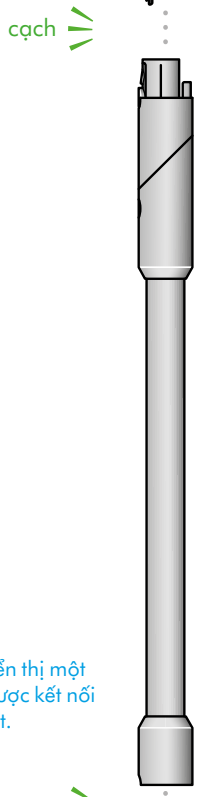

Mũi tên hiển thị một đầu cán được kết nối với đầu hút.

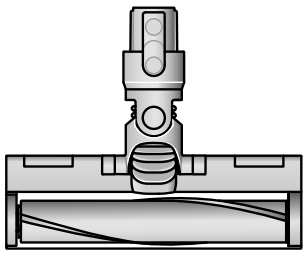

Màn hình, ở một đầu của thân máy chính, đang hiển thị biểu đồ về kích thước và số lượng các hạt bụi.

Cho biết khi sàn nhà của bạn đã sạch
Cảm biến piezo liên tục đo kích cỡ và đếm các hạt bụi tại đầu vào. Máy hút bụi phân loại, đếm và hiển thị lượng hạt được hút vào. Các thanh sẽ tăng và giảm tùy thuộc vào lượng mảnh vụn và bụi phát hiện được – qua đó thông báo cho bạn theo thời gian thực khi khu vực dọn dẹp đã sạch.

Màn hình LCD

Menu cài đặt
Kiểm soát cài đặt trên máy bằng cách dùng nút Lựa chọn. Để vào menu cài đặt, nhấn và giữ nút cho đến khi màn hình menu xuất hiện. Nhấn nút để di chuyển qua các tùy chọn trong menu cài đặt.

Giữ nút để mở một tùy chọn.

– Language (Ngôn ngữ)
– Alerts (Cảnh báo)
– Serial numbers (Số sê-ri)

Để biết thêm thông tin và nhận hỗ trợ cho máy của bạn, hãy truy cập:
https://www.dyson.vn/vi-VN/products/vacuum-cleaners/dyson-gen5detect/owners

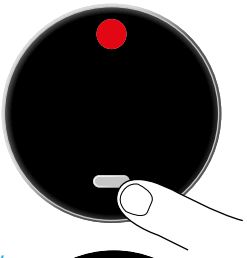

Nút Lựa chọn trên màn hình đang được nhấn.

Trong menu cài đặt, tùy chọn Language cho phép bạn lựa chọn ngôn ngữ của màn hình.

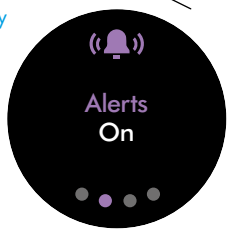

Trong phần cài đặt, tùy chọn Alerts cho phép bạn đặt cảnh báo trên màn hình thành On (Bật) hoặc Off (Tắt).

Trong phần cài đặt, tùy chọn màn hình thứ ba cho phép bạn xem số Sê-ri.

Màn hình menu Exit (Thoát) là tùy chọn cuối cùng trong phần cài đặt.

Thay đổi ngôn ngữ
Để thay đổi ngôn ngữ trên màn hình, hãy nhấn nút Lựa chọn và giữ cho đến khi danh sách ngôn ngữ xuất hiện. Bỏ giữ nút.

Nhấn nút Lựa chọn để cuộn qua danh sách ngôn ngữ tới ngôn ngữ mà bạn mong muốn. Nhấn và giữ nút cho đến khi thời gian đếm ngược kết thúc.

Một dấu tích màu xanh lá sẽ xuất hiện trên màn hình cho biết lựa chọn ngôn ngữ của bạn đã hoàn thành.

Để hủy lựa chọn của bạn, hãy bỏ giữ nút trong thời gian đếm ngược.

Trong menu cài đặt, tùy chọn Language cho phép bạn lựa chọn ngôn ngữ của màn hình.

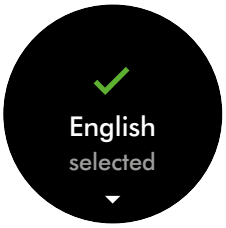

Hai màn hình, màn hình đầu tiên với danh sách ngôn ngữ và sau đó là màn hình có dấu tích cho thấy ngôn ngữ đã được thay đổi thành công.

Tìm số sê-ri của bạn
Bạn có thể tìm thấy số sê-ri trong menu cài đặt.

Nhấn nút Lựa chọn để di chuyển qua trình tự cài đặt cho đến khi tới Số sê-ri.

Nhấn và giữ nút để chọn tùy chọn này.

Nhấn nút để di chuyển qua thông tin số sê-ri của bạn.

Màn hình Số sê-ri là tùy chọn để tìm kiếm số sê-ri của bạn.

Đếm ngược thời gian hoạt động

Khi pin cần sạc, máy sẽ rung ba lần và biểu tượng Thời gian hoạt động còn ít sẽ xuất hiện trên màn hình.

Thời gian hoạt động còn ít sẽ có màu hổ phách, hoặc đỏ khi ở chế độ Boost.

Khi hết pin, biểu tượng cảnh báo màu đỏ sẽ xuất hiện trên màn hình.

Màn hình có nội dung Thời gian hoạt động còn ít, được bao quanh bởi một vòng tròn màu hổ phách, khi pin cần được sạc.

Màn hình có nội dung Thời gian hoạt động còn ít, được bao quanh bởi một vòng tròn màu đỏ, nếu pin sắp hết khi ở chế độ Boost.

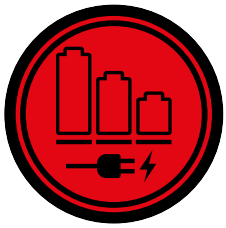

Một màn hình đỏ với biểu tượng phích cắm được nối với nguồn điện. Điều này thể hiện pin đã cạn và cần được sạc.

Tình trạng pin và lời khuyên cho chế độ Boost

Để có được hiệu suất và thời lượng pin tối ưu, hãy sử dụng chế độ Eco hoặc Auto/Med.

Nếu bạn sử dụng chế độ Boost thường xuyên, thông điệp này sẽ xuất hiện để giúp bạn tiết kiệm thời lượng pin.

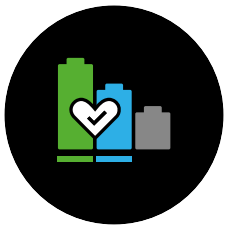

Tình trạng pin được hiển thị tại biểu tượng pin trên màn hình.

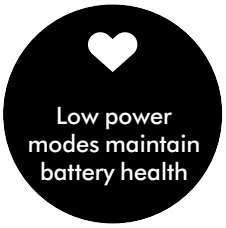

Cảnh báo với biểu tượng trái tim màu trắng, có nội dung 'Các chế độ công suất thấp duy trì tình trạng pin'.

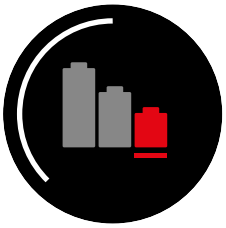

Một cảnh báo với ba biểu tượng pin lớn, trung bình và nhỏ. Hai ô đầu tiên có màu xám thể hiện bị trống. Ô thứ ba có màu đỏ, thể hiện mức pin rất thấp.

Thoát khỏi menu cài đặt

Màn hình với thông điệp 'Exit menu' (Thoát menu) và biểu tượng quay lại.

Cảnh báo

Những cảnh báo bạn có thể nhìn thấy bao gồm:

Đường dẫn khí bị tắc
Máy xảy ra tình trạng tắc nghẽn cần được xử lý. Xem hoạt ảnh để biết cần kiểm tra luồng dẫn khí nào. Hãy đảm bảo đã tắt máy trước khi loại bỏ tắc nghẽn.

Biểu tượng cảnh báo với thông điệp 'Đường dẫn khí bị tắc'.

Một cặp kính đang quan sát đáy của đầu hút là cảnh báo tắc nghẽn chỉ dẫn bạn kiểm tra đầu hút bị tắc.

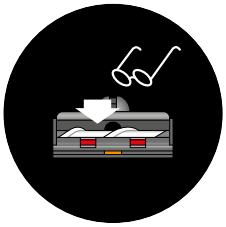

Nhiệt độ cất giữ cao
Máy của bạn đang được cất giữ ở nơi có nhiệt độ quá cao. Di chuyển máy hút bụi đến một nơi mát hơn.

Biểu tượng cảnh báo với thông điệp 'Phát hiện nhiệt độ cao'.

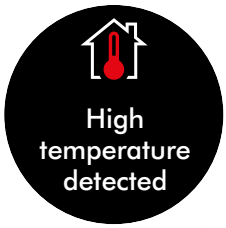

Biểu tượng tay cầm máy hút bụi, được bao quanh bởi bốn biểu tượng nhiệt màu đỏ có ba ngạnh, là một cảnh báo cho biết máy hút bụi của bạn quá nóng – và nên được cất giữ cách xa nguồn nhiệt.

Nhiệt độ lạnh
Máy của bạn quá lạnh. Di chuyển máy hút bụi của bạn đến nơi nhiệt độ cao hơn và để máy ấm lên.

Biểu tượng cảnh báo với thông điệp 'Máy quá lạnh'.

Biểu tượng cảnh báo với thông điệp 'Để cho ấm lên'.

Pin không phải của Dyson
Đã phát hiện pin không phải của Dyson. Nếu bạn không biết rằng mình đang sử dụng pin của bên thứ ba cho máy hút bụi, đây có thể là hàng giả.

Biểu tượng cảnh báo với thông điệp 'Phát hiện pin không phải của Dyson'.

Biểu tượng cảnh báo có nội dung 'Sử dụng linh kiện chính hãng để bảo vệ cho máy của bạn'.

Biểu tượng cảnh báo với thông điệp 'Tham khảo hướng dẫn tuân thủ và…'.

Biểu tượng cảnh báo với thông điệp 'thông tin an toàn…'.

Làm sạch bộ lọc
Bộ lọc của bạn cần được vệ sinh. Vui lòng tham khảo mục 'Rửa bộ lọc'.

Sau khi làm sạch, hãy để khô trong ít nhất 24 giờ trước khi lắp lại vào máy.

Biểu tượng cảnh báo với thông điệp 'Bộ lọc cần làm sạch'.

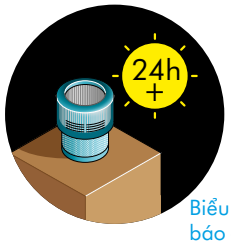

Biểu tượng cảnh báo có hình bộ lọc và '24+' nhắc bạn để bộ lọc khô trong 24 giờ sau khi rửa.

Bộ lọc không kín
Bộ lọc của bạn chưa được lắp đúng cách. Xoay bộ lọc ngược chiều kim đồng hồ và kéo bộ lọc ra khỏi máy. Lắp lại bộ lọc vào máy, xoay theo chiều kim đồng hồ cho đến khi khớp vào vị trí.

Biểu tượng cảnh báo với thông điệp 'Bộ lọc không kín'.

Thay đổi cài đặt cảnh báo
Bạn có thể tắt cảnh báo rung động cơ. Động cơ sẽ ngừng rung, tuy nhiên thông tin cảnh báo thời gian hoạt động sẽ tiếp tục được hiển thị trên màn hình LCD khi máy cần được chú ý.

Việc tắt các cảnh báo sẽ không làm tắt cảnh báo rung khi xảy ra tắc nghẽn. Điều này giúp đảm bảo bạn kịp thời làm sạch mọi chỗ tắc nghẽn, tránh gây hỏng hóc cho máy.

Hãy đảm bảo bạn đã vào menu cài đặt. Nhấn vào nút Lựa chọn để di chuyển qua các tùy chọn trong menu cài đặt. Nhấn và giữ nút để chọn tùy chọn 'Alerts' (Cảnh báo).

Nhấn nút cho đến khi lựa chọn của bạn được tô sáng. Giữ nút cho đến khi thời gian đếm ngược kết thúc và một dấu tích xuất hiện trên màn hình. Để hủy lựa chọn của bạn, hãy bỏ giữ nút trong thời gian đếm ngược.

Màn hình Alerts (Cảnh báo) cho phép bạn chọn On (Bật) hoặc Off (Tắt).

Menu Cài đặt cảnh báo có nội dung On (Bật), Off (Tắt), Exit (Thoát).

Tìm hiểu thêm về màn hình LCD. Xem video trên trang cho người dùng.

Chăm sóc sàn nhà

Kiểm tra để đảm bảo rằng mặt dưới của đầu hút hoặc công cụ sạch sẽ và không có bất kỳ vật thể nào có thể gây hư hỏng.

Trước khi hút bụi sàn và thảm, hãy tham khảo hướng dẫn làm sạch được khuyến nghị của nhà sản xuất.

Con lăn trên máy có thể gây hư hại cho một số loại thảm và mặt sàn. Một số loại thảm sẽ bị xù lông nếu sử dụng bàn hút có con lăn. Trong trường hợp này, chúng tôi khuyên bạn nên hút bụi mà không sử dụng đầu hút gắn động cơ và liên hệ với nhà sản xuất mặt sàn để được tư vấn.

Sạc pin cho máy

Bạn có thể sử dụng máy ngay lập tức hoặc sạc một phần mà không cần phải sạc đầy trước khi sử dụng lần đầu.

Kết nối trực tiếp với bộ sạc hoặc đặt trong dock sạc.

Các đèn LED màu xanh dương ở hai bên pin sẽ nhấp nháy trong khi sạc.

Khi pin được sạc đầy, cả hai đèn LED sẽ sáng trong 5 giây.

Pin được sạc đầy khi màn hình hiển thị 100%.

Máy sẽ không hoạt động hoặc sạc pin nếu nhiệt độ môi trường dưới 5°C (41°F). Điều này được thiết kế để bảo vệ cả động cơ và pin.

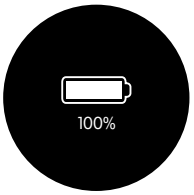

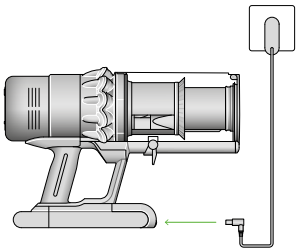

Bộ sạc được kết nối trực tiếp từ nguồn điện với mặt trước của pin.

Bộ sạc được kết nối với nguồn điện, sử dụng dock sạc gắn tường.

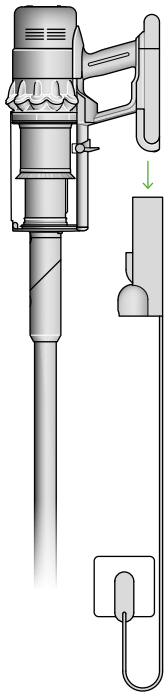

Thay thế pin

Nếu có pin bổ sung, bạn nên sử dụng luân phiên các pin để duy trì hiệu suất đồng đều.

Tháo pin
Nhấn nút nhả pin ở phía trước của pin và trượt pin ra khỏi máy.

Sạc pin.

Lắp lại pin
Căn chỉnh pin với tay cầm và trượt vào. Ấn mạnh cho đến khi pin khớp vào vị trí.

Các mũi tên hiển thị vị trí của nút nhả pin ở phía trước của pin, và pin được nhả ra khỏi tay cầm khi nhấn nút. Sau đó pin được thay thế tại phần đế của tay cầm và khớp vào vị trí.

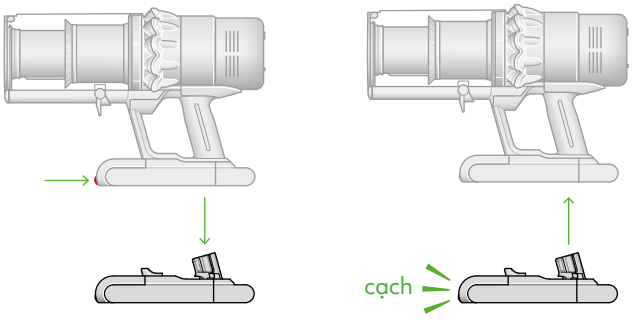

Đổ ống chứa bụi

Đổ rác ngay khi bụi bẩn chạm mức MAX – đừng để rác quá đầy. Việc sử dụng máy khi bụi bẩn ở trên vạch MAX có thể gây ảnh hưởng đến hiệu suất và dẫn đến cần rửa bộ lọc thường xuyên hơn.

Ống chứa bụi quá đầy có thể dẫn đến dữ liệu đọc không chính xác trên biểu đồ hạt.

Đảm bảo rằng máy đã được tắt nguồn trước khi tháo cán hoặc nhả ống chứa bụi.

Tháo cán
Nhấn nút nhả cán màu xám ở phía trên cán và kéo cán ra khỏi ống chứa bụi.

Loại bỏ bụi bẩn
Giữ máy phía trên ống chứa bụi và hướng xuống dưới.

Nhấn mạnh nút nhả ống chứa bụi màu đỏ. Ống chứa bụi sẽ trượt xuống, làm sạch quanh ống trong khi di chuyển và nắp sẽ mở ra.

Nắp ống chứa bụi sẽ không mở nếu nút nhả màu đỏ không được nhấn xuống hết cỡ.

Hình minh họa ống chứa bụi đang được xả rác vào túi.

Giảm thiểu tiếp xúc với bụi
Che kín ống chứa bụi trong túi rác khi bạn đổ bỏ bụi bẩn. Lấy ống chứa bụi ra một cách cẩn thận, buộc chặt túi và vứt bỏ.

Nắp ống chứa bụi đóng lại với một tiếng "cạch" và ống chứa bụi được đẩy lên trên với một tiếng "cạch" khác khi vào đúng vị trí.

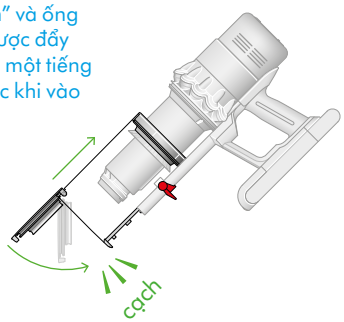

Đóng ống chứa bụi
Đẩy vào phần nắp ống theo hướng lên trên cho đến khi cả nắp và ống khớp vào đúng vị trí.

Làm sạch ống chứa bụi

Tháo ống chứa bụi
Nếu cần làm sạch ống chứa bụi, trước tiên hãy đổ bỏ bụi bẩn theo hướng dẫn trong phần 'Đổ ống chứa bụi'.

Nhấn nút màu đỏ ở rãnh để nhả ống chứa bụi và trượt ống ra khỏi rãnh.

Vệ sinh ống chứa bụi bằng khăn ẩm không có xơ vải.

Đảm bảo ống chứa bụi và nút bịt hoàn toàn khô trước khi lắp lại.

Máy rửa bát không an toàn để rửa ống chứa bụi, và không nên sử dụng chất tẩy rửa, chất làm bóng hoặc chất khử mùi để vệ sinh ống vì có thể gây hỏng máy.

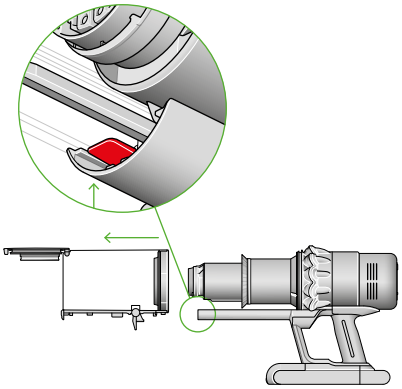

Lắp lại ống chứa bụi
Lắp ống chứa bụi vào rãnh.

Đóng ống chứa bụi bằng cách đẩy vào phần nắp ống theo hướng lên trên cho đến khi cả nắp và ống khớp vào đúng vị trí.

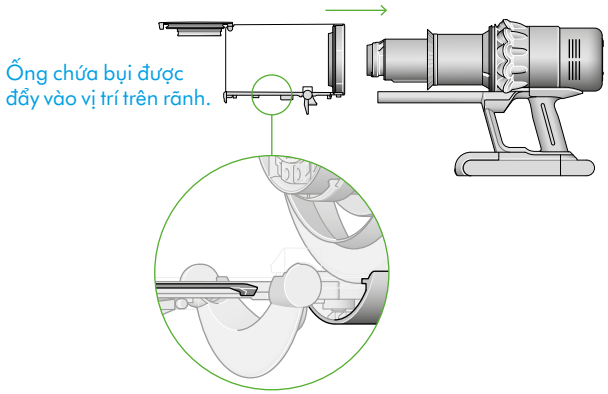

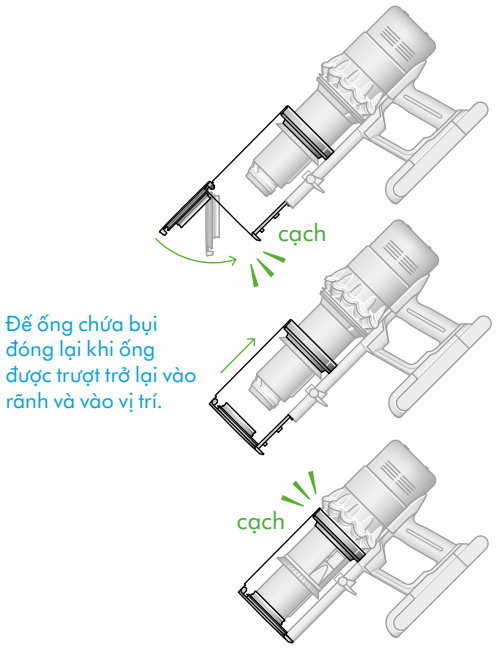

Xử lý tắc nghẽn

Ngắt kết nối máy khỏi bộ sạc trước khi kiểm tra tắc nghẽn. Đảm bảo rằng máy đã được tắt nguồn và chú ý các vật sắc nhọn.

Để máy hạ nhiệt trước khi kiểm tra tắc nghẽn.

Không sử dụng máy khi đang kiểm tra tắc nghẽn vì có thể gây thương tích.

Nếu máy phát hiện ra tắc nghẽn, động cơ sẽ rung và bạn sẽ không thể sử dụng máy cho đến khi đã làm sạch chỗ nghẽn.

Nếu bạn cố sử dụng máy khi động cơ đang rung, máy sẽ tự động ngắt.

Khi đã tháo ống chứa bụi, hãy kiểm tra tắc nghẽn, đặc biệt chú ý đến cửa hút gió nằm ở bên tay phải của máy, ngay dưới vị trí ống chứa bụi tiếp xúc với phần thân chính của máy.

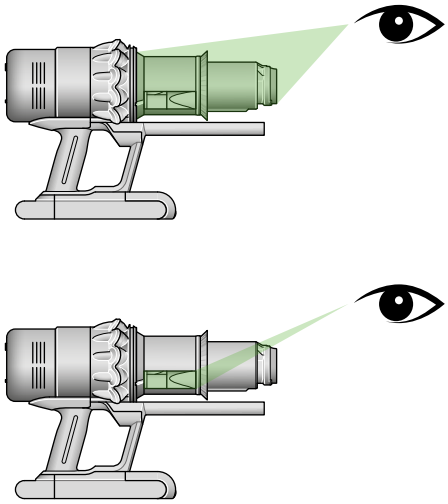

Kiểm tra phần thân chính
Tháo ống chứa bụi và kiểm tra tắc nghẽn trong phần thân chính của máy.

Đảm bảo rằng mọi tắc nghẽn được làm sạch hoàn toàn và tất cả các bộ phận được lắp vào trước khi sử dụng máy.

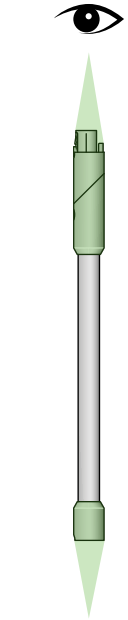

Khi đã tháo cán khỏi máy, kiểm tra tắc nghẽn ở cả hai đầu cán.

Kiểm tra cán và đầu hút
Kiểm tra tắc nghẽn ở cán.

Kiểm tra tắc nghẽn ở đầu hút, làm theo hướng dẫn để tháo con lăn nếu cần.

Lắp ráp lại máy
Lắp lại các bộ phận một cách chắc chắn trước khi sử dụng máy.

Việc làm sạch tắc nghẽn không có trong chế độ bảo hành.

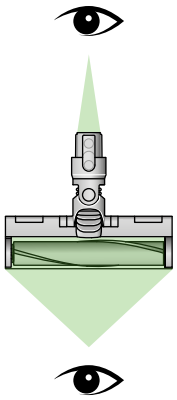

Lật ngược đầu hút để kiểm tra các vật cản trên con lăn và cửa hút gió.

Loại bỏ vật cản khỏi đầu hút Digital Motorbar™

Con lăn của đầu hút Digital Motorbar™ không rửa được. Để duy trì hiệu suất tối ưu, hãy thường xuyên kiểm tra con lăn và loại bỏ vật cản nếu có.

Đảm bảo rằng máy đã được ngắt kết nối với bộ sạc và nguồn điện của máy đã tắt.

Không đặt bất kỳ bộ phận nào của máy vào máy rửa bát hoặc sử dụng chất tẩy rửa, chất làm bóng hoặc chất khử mùi.

Khóa nằm ở một bên của đầu hút, được xoay 90° ngược chiều kim đồng hồ để mở nắp và con lăn có thể được tháo ra.

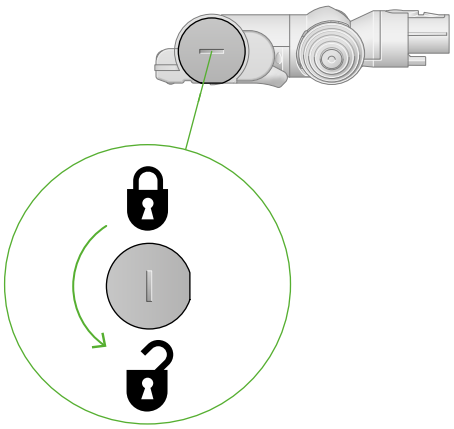

Tháo con lăn
Nhấn nút nhả đầu hút nằm ở đầu cán. Đặt đầu hút ngược từ dưới lên.

Dùng một đồng xu để mở nắp.

Xoay nắp và tháo nó ra khỏi con lăn. Không rửa nắp.

Trượt con lăn ra khỏi đầu hút.

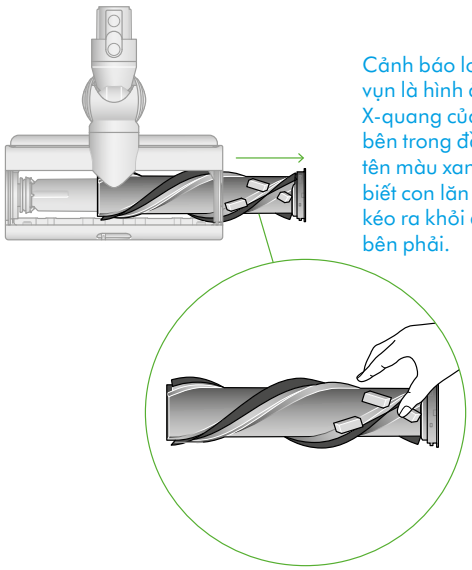

Cảnh báo loại bỏ mảnh vụn là hình ảnh kiểu chụp X-quang của một con lăn bên trong đầu hút. Mũi tên màu xanh lá cây cho biết con lăn đang được kéo ra khỏi đầu hút sang bên phải.

Kiểm tra vật cản
Loại bỏ mọi mảnh vụn khỏi con lăn.

Kiểm tra bên trong đầu hút và loại bỏ mọi mảnh vụn hoặc tắc nghẽn.

Đầu hút Digital Motorbar™ và con lăn không rửa được. Hãy lau bằng khăn ẩm không có xơ vải.

Các con lăn được tháo ra cho thấy khóa ở vị trí nằm ngang, biểu tượng mở khóa ở góc 90° ngược chiều kim đồng hồ và biểu tượng khóa ở góc 90° theo chiều kim đồng hồ.

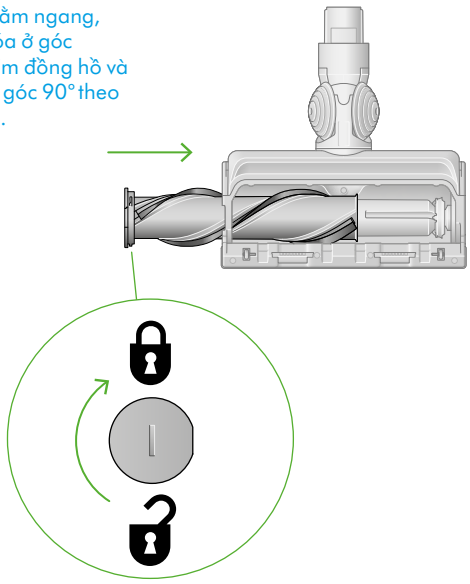

Lắp lại con lăn
Gắn lại nắp vào con lăn và trượt con lăn trở lại vào đầu hút.

Xoay nắp 90° theo chiều kim đồng hồ vào vị trí khóa.

Xử lý tắc nghẽn trên Công cụ hút lông tóc

Con lăn trong Công cụ hút lông tóc là bộ phận không rửa được. Để duy trì hiệu suất tối ưu, hãy thường xuyên kiểm tra con lăn và loại bỏ vật cản nếu có.

Đảm bảo rằng máy đã được ngắt kết nối với bộ sạc và nguồn điện của máy đã tắt.

Không đặt bất kỳ bộ phận nào của máy vào máy rửa bát hoặc sử dụng chất tẩy rửa, chất làm bóng hoặc chất khử mùi.

Tháo nắp và con lăn
Tháo Công cụ hút lông tóc khỏi cán hoặc máy hút bụi.

Đẩy tấm đế mở ra. Nhấn khóa gạt màu đỏ xuống để nhả nắp đầu hút.

Kéo nắp đầu hút ra khỏi thân chính của công cụ.

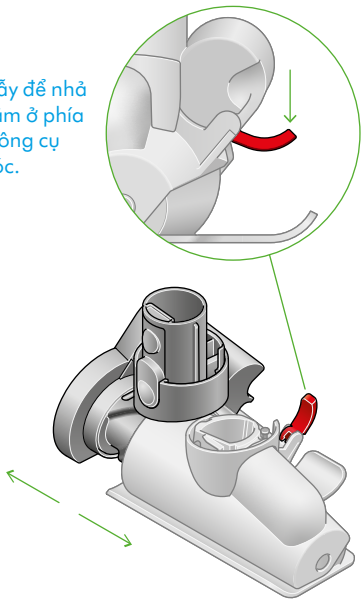

Kiểm tra vật cản
Kéo mạnh con lăn để tháo ra khỏi thân chính.

Kiểm tra và loại bỏ mọi vật cản từ cả ba phần của Công cụ hút lông tóc.

Công cụ hút lông tóc là bộ phận không rửa được. Hãy lau bằng khăn ẩm không có xơ vải.

Lắp lại Công cụ hút lông tóc
Đưa con lăn vào vị trí cũ và nhấn mạnh đến khi nó khớp vào vị trí.

Kiểm tra xem cần khóa màu đỏ đã ở vị trí mở khóa chưa. Căn chỉnh nắp đầu hút theo hướng dẫn trên thân máy chính. Đẩy xuống đến khi nó khớp vào vị trí.

Đẩy cần khóa màu đỏ lên cho đến khi nó khớp vào vị trí và đẩy tấm đế trở lại vị trí cũ.

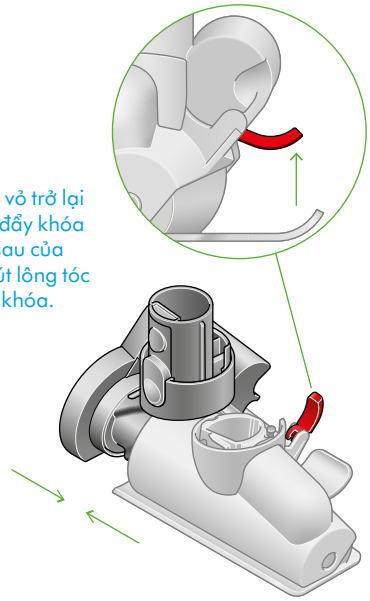

Rửa bộ lọc

Hãy rửa bộ lọc ít nhất một lần mỗi tháng để duy trì lực hút tối ưu.

Quan trọng: bộ lọc phải khô hoàn toàn trước khi lắp lại vào máy. Máy có thể bị hỏng nếu được sử dụng với bộ lọc còn ẩm.

Để xem thêm thông tin và video hỗ trợ cho máy của bạn, hãy truy cập:
https://www.dyson.vn/vi-VN/products/vacuum-cleaners/dyson-gen5detect/owners

Bộ lọc nằm ở phía sau của máy.

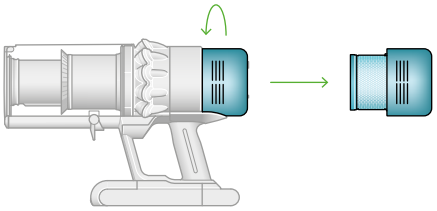

Xoay để tháo rời
Xoay bộ lọc ngược chiều kim đồng hồ và kéo bộ lọc ra khỏi máy.

Cầm bộ lọc ở đầu nhựa cứng, gõ đầu còn lại phía trên thùng rác.

Gõ
Trước khi rửa bộ lọc, gõ nhẹ vào nó ở bên trên thùng rác để loại bỏ bụi và các mảnh vụn.

Biểu tượng 'Rửa bộ lọc' là một vòi nước màu xanh dương đang chảy trên bộ lọc ở bên dưới.

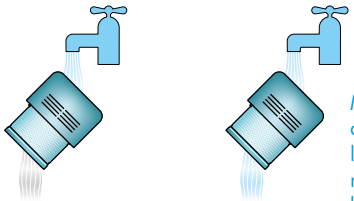

Một vòi nước chảy trên bộ lọc, biểu thị việc rửa phần xốp từ bộ lọc.

Rửa
Trước tiên hãy rửa phần giấy xếp nếp của bộ lọc dưới vòi nước ấm, phần xốp hướng xuống dưới.

Tiếp theo, rửa phần xốp của bộ lọc với phần xốp vẫn hướng xuống dưới.

Cầm bộ lọc ở cạnh bên, để nước ấm chảy lên bên ngoài phần xốp, chà xát nhẹ nhàng bộ lọc để loại bỏ bụi bẩn.

Lặp lại cho đến khi nước trong.

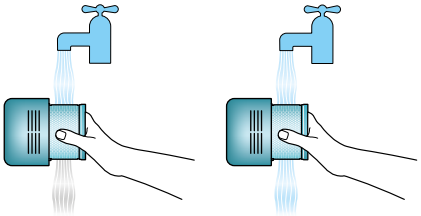

Một tay giữ bộ lọc với đầu hẹp hướng xuống dưới và các giọt nước được lắc khỏi bộ lọc và lặp lại với phần đầu hướng xuống dưới để lắc nước ra ngoài.

Lắc và để khô
Đổ nước khỏi bộ lọc và lắc mạnh để loại bỏ nước thừa.

Tiếp tục lắc cho đến khi không còn nước văng ra.

Đặt bộ lọc thẳng đứng và để khô ở nơi ấm áp, thoáng gió trong ít nhất 24 giờ.

Sau khi vệ sinh bộ lọc, hãy rửa tay kỹ với xà phòng diệt khuẩn.

Kiểm tra xem bộ lọc đã hoàn toàn khô chưa.

Để lắp lại, đặt bộ lọc vào vị trí trong thân chính và xoay theo chiều kim đồng hồ đến khi khớp vào vị trí.

Không sấy bộ lọc trong máy rửa bát, máy giặt, máy sấy quần áo, lò nướng, lò vi sóng hoặc để gần ngọn lửa hở.

Quan trọng: Bộ lọc phải khô hoàn toàn trước khi lắp lại vào máy. Máy có thể bị hỏng nếu được sử dụng với bộ lọc còn ẩm.

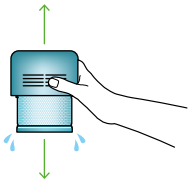

Hình ảnh cảnh báo với số 24+ nhắc nhở bạn để bộ lọc khô trong 24 giờ sau khi rửa.

Bộ lọc được để khô với đầu bộ lọc xếp nếp hướng xuống dưới.

Rửa con lăn Fluffy Optic™

Đầu hút Fluffy™ Optic có một con lăn có thể rửa được.
Để duy trì hiệu suất tối ưu, hãy thường xuyên kiểm tra và rửa con lăn.

Đảm bảo rằng máy đã được ngắt kết nối với bộ sạc và nguồn điện của máy đã tắt.

Không đặt bất kỳ bộ phận nào của máy vào máy rửa bát hoặc sử dụng chất tẩy rửa, chất làm bóng hoặc chất khử mùi.

Tháo con lăn
Nhấn nút nhả đầu hút nằm ở đầu cán. Đặt đầu hút ngược từ dưới lên.

Đẩy nắp phía cuối bàn hút lên hết cỡ và kéo con lăn ra khỏi đầu hút.

Tháo nắp ra khỏi con lăn. Không rửa nắp.

Trượt con lăn ra khỏi đầu hút.

Nắp nằm ở mặt bên của đầu hút. Đẩy nắp này lên trên để mở khóa con lăn. Không rửa nắp.

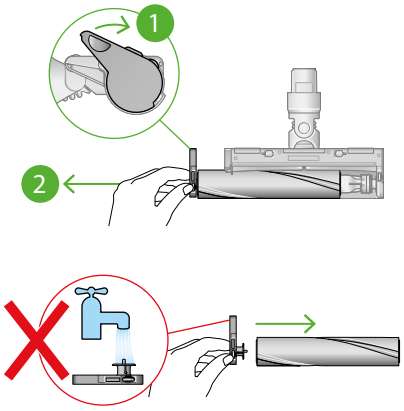

Rửa và làm khô con lăn
Giữ con lăn dưới vòi nước chảy và chà nhẹ để loại bỏ xơ vải hoặc bụi bẩn.

Đặt con lăn thẳng đứng như hình minh họa. Để khô trong ít nhất 24 giờ.

Con lăn có một đầu hở và một đầu kín. Dựng thẳng đứng với đầu kín hướng lên trên và để khô.

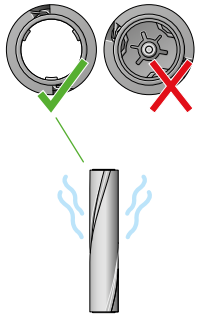

Lắp lại con lăn
Trước khi lắp lại, hãy kiểm tra để đảm bảo con lăn đã hoàn toàn khô.

Gắn lại nắp vào con lăn.

Trượt con lăn vào đầu hút. Đẩy nắp xuống vị trí đóng.

Nắp phải được gắn vào đầu hút theo góc nhỏ hơn 90°, góc lớn hơn sẽ không đóng được nắp.

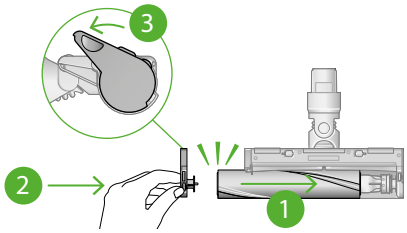

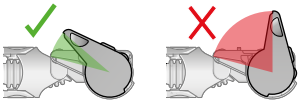

Vệ sinh ống kính quang học
Để duy trì hiệu suất tối ưu, hãy giữ sạch ống kính. Chỉ làm sạch ống kính khi đầu hút không được gắn vào máy.

Sử dụng khăn mềm, khô, không có xơ vải để lau ống kính.

Chổi quét bụi không gây trầy xước

Tương thích với các máy hút bụi không dây Dyson Detect V15™, Dyson Detect Slim V12™, Dyson Outsize™, Dyson V11™, Dyson Cyclone V10™, Dyson V8™, Dyson V7™ và Dyson Digital Slim™.

Bước 1
Gắn trực tiếp Chổi quét bụi không gây trầy xước vào máy hút bụi hoặc vào ống nối dài để làm sạch nhẹ nhàng.

Bước 2
Bật máy hút bụi với ống nối dài, giữ máy hút bụi bằng một tay và Chổi quét bụi không gây trầy xước bằng tay kia, sử dụng một tay cầm giống như bút chì.

Lưu ý: Không nhấn Chổi quét bụi không gây trầy xước quá mạnh trên các bề mặt. Các lông chổi siêu mềm phải là bộ phận duy nhất của công cụ tiếp xúc với các bề mặt.

Chổi quét bụi không gây trầy xước có các sợi lông quét bụi mềm ở trên đầu và phần đế rắn.

Tự làm sạch

Bước 1
Khi bạn nhận thấy bụi bắt đầu tích tụ trên lông chổi trong hoặc sau khi sử dụng, bạn nên sử dụng chức năng tự làm sạch tích hợp.

Chổi quét bụi không gây trầy xước có một mũi tên màu xanh lá cây, hướng lên trên, ngay phía trên khu vực đế gắn với máy hút bụi hoặc ống nối dài.

Bước 2
Khi máy hút bụi đang bật, hãy kéo Ống vệ sinh ra cho đến khi bạn nghe thấy tiếng cạch để ống này bao phủ hoàn toàn phần lông chổi. Xoay ống năm lần. Thao tác này sẽ làm sạch bụi khỏi lông chổi một cách hợp vệ sinh và hút bụi vào ống chứa bụi.

Một phần của đế đã được đẩy lên trên để che phủ hoàn toàn phần lông chổi.

Bước 3
Sau năm lần xoay, hãy đẩy Ống vệ sinh trở lại cho đến khi nghe thấy tiếng cạch. Giờ đây phần lông chổi đã sạch bụi.

Lưu ý: Chỉ sử dụng chức năng tự làm sạch khi Chổi quét bụi không gây trầy xước được gắn trực tiếp vào máy hút bụi.

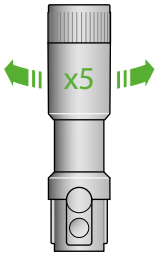

Đế của phụ kiện vẫn bao phủ phần lông chổi, xoay đế 5 lần.

Công cụ cho khe hở khó nhằn

Tương thích với các máy hút bụi không dây Dyson Detect V15™, Dyson Detect Slim V12™, Dyson Outsize™, Dyson V11™, Dyson Cyclone V10™, Dyson V8™, Dyson V7™ và Dyson Digital Slim™.

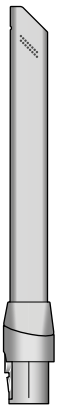

Một đầu hút dài và mảnh với miệng vát chéo.

Bước 1
Gắn trực tiếp Công cụ cho khe hở khó nhằn vào máy hút bụi.

Bước 2
Để làm sạch các bề mặt tiêu chuẩn, chẳng hạn như ván ốp chân tường, hãy sử dụng dụng cụ ở vị trí ban đầu (thẳng).

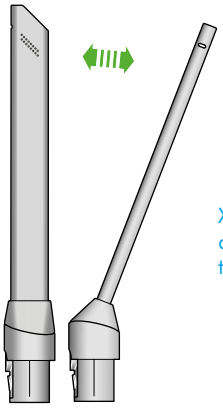

Xoay đế của công cụ đến khi bạn nghe thấy tiếng cạch.

Bước 3
Nếu bạn đang sử dụng công cụ để tiếp cận một khe hở khó nhằn, hãy xoay công cụ đến góc 22° cho đến khi nghe thấy tiếng cạch. Thao tác này cho phép bạn tiếp cận xa hơn và dọn dẹp được nhiều hơn.

Mẹo bảo dưỡng
Để làm sạch, hãy lau công cụ bằng khăn ẩm.

Làm sạch các công cụ

Không đặt bất kỳ bộ phận nào của máy vào máy rửa bát hoặc sử dụng chất tẩy rửa, chất làm bóng hoặc chất khử mùi.

Lau bằng khăn ẩm không có xơ vải, không chạm vào đầu kết nối.

Đảm bảo các công cụ hoàn toàn khô trước khi sử dụng.

Công cụ kết hợp

Chổi quét bụi không gây trầy xước

Công cụ cho khe hở khó nhằn

Ống nối dài

Chổi quét bụi mềm

Chổi quét vết bẩn cứng đầu

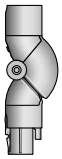

Đầu nối hút gầm thấp

Công cụ hút khe kẽ có đèn chiếu sáng

Đầu nối hút trên cao

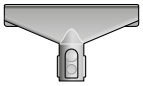

Công cụ hút vải và đệm

Bảo dưỡng máy

Để máy luôn đạt hiệu suất cao nhất, cần thường xuyên vệ sinh máy và kiểm tra tắc nghẽn.

Chăm sóc cho máy
Nếu máy bị bám bụi, hãy lau bằng khăn ẩm không có xơ vải.

Kiểm tra tắc nghẽn tại đầu hút, các công cụ và phần thân chính của máy.

Thường xuyên rửa bộ lọc và để khô hoàn toàn.

Không sử dụng chất tẩy rửa hoặc chất làm bóng để làm sạch máy.

Chăm sóc pin
Để có được hiệu suất và thời lượng pin tối ưu, hãy sử dụng chế độ Eco hoặc Auto/Med.

Máy sẽ không hoạt động hoặc sạc pin nếu nhiệt độ môi trường dưới 5°C (41°F). Điều này được thiết kế để bảo vệ cả động cơ và pin.

Số sê-ri của bạn
Bạn có thể tìm thấy số sê-ri trên máy, pin, bộ sạc và trong phần cài đặt màn hình.

Để biết thêm thông tin và nhận hỗ trợ cho máy của bạn, hãy truy cập:
https://www.dyson.vn/vi-VN/products/vacuum-cleaners/dyson-gen5detect/owners